AVALOIRS

01 Bouche avaloir simple avec branchement visitable de type ovoïde
02 Bouche avaloir avec décantation : petit modèle
03 Bouche avaloir avec décantation : grand modèle
04 Bouche avaloir petit & grand modèle sur réseau visitable (détail)
05 Bouche avaloir petit & grand modèle avec décantation (détail)
06 Bouche avaloir avec siphon anti-odeur et anti-flottant
07 Bouche avaloir avec double grille type Sélecta (Tous profils)

REGARDS

20 Regard de visite sur ovoïde
21 Regard de visite sur collecteur visitable (cas des grandes profondeurs)
22 Regard de visite déporté sur ovoïde < 180 cm
23 Regard de visite déporté sur ovoïde > 180 cm
24 Regard de visite déporté sur ovoïde (cas des grandes profondeurs)
25 Regard de visite déporté sur ovoïde avec accès en voûte (cas des grandes profondeurs)
26 Regard de visite déporté sur canalisation circulaire visitable > Ø 1600mm
27 Regard de visite déporté sur canalisation circulaire visitable > Ø 1600mm (cas des grandes profondeurs)
28 Regard de visite sur canalisation de diamètre compris entre Ø700mm et Ø1600mm
29 Regard de visite sur canalisation non visitable de diamètre < Ø 700mm
30 Regard de visite sur canalisation non visitable (cas des grandes profondeurs)
31 Tête de regard coulée en place (1x1m intérieur pour tampon à double ouverture articulée)

BRANCHEMENTS

40 Branchement sur réseau visitable de type ovoide
41 Branchement sur réseau non visitable
42 Adaptation du regard de branchement
43 Arrivée en chute guidée des branchements
44 Regard de branchement pour rejet industriel (Avec accés de prélevement)
45 Niche brise chute

OUVRAGES VISITABLES

50 Egout maçonné de type ovoïde
51 Egout préfabriqué de type ovoïde

ACCESSOIRES

60 Regard préfabriqué
61 Echelle et crosse galvanisées (cas général)
61Bis Echelle et crosse en INOX (cas général)
61C Crinoline échelle
62 Crosse (détails)
63 Trappe de visite à double vantail (modèle SRL 100C)
64 Garage et Barrage à poutrelles
65 Grille conique pour ouverture libre Ø700mm / Grille caillebotis
66 Chaînes de sureté / Support de main courante
67 Porte à flot / Clavette de verrouillage
68 Pose de goulottes
69 Trappe de visite fonte (PAMREX 600) cadre carré & rond - ventilé & non ventilé
70 Trappe de visite (PAMREX 600) cadre apparent - ventilé & non ventilé
71 Trappe de visite bétonné (PAMREX 600) cadre carré & rond - non ventilé
72 Bouche d'égout (SELECTA) 500 grille - Maxi haute grille plus barreau profil T
73 Bouche d'égout (SELECTA) 500 grille plate profil T
74 Bouche d'égout (SELECTA) 500 grille - Maxi grille plus barreau profil A
75 Bouche d'égout (SELECTA) Grille avec barreau protecteur profil T
76 Bouche d'égout (SELECTA) Grille plate profil T
77 Grilles pour bordures (SELECTA)

SIGNALISATION EN RESEAU

80 Signalisation en réseau

RECUEIL OUVRAGES TYPES

Etablissement Public Territorial
Paris Ouest La Défense

Table des Matières		Recueil_a M.K	
Date: 04-12-2019	S.K	N. Aff.:	NP 19 054 000
Echelle : Sans		N. Pln.:	TableMatières 0a

AMODIAG ENVIRONNEMENT
GROUPE HIOLLE INDUSTRIES
NOS AGENCES:
ZAC de Valenciennes Rouvignies - 9, Avenue Marc Lefranq - 59121 Prouvy - FRANCE
SAS au Capital de 150.000 €uros - 325239811 RCS VALENCIENNES
SIRET 38113012900095 - APE 7112 B - TVA Intracommunautaire n° FR 86381130129
Tél : 03 27 20 11 80 - Fax : 03 27 20 11 89
amodiag@amodiag.com
Site web : www.amodiag.com

Edition du : 05-12-2019 12:24

L'Etablissement Public Territorial Paris Ouest La Défense est propriétaire d'un réseau de collecte d'assainissement et d'ouvrages associés sur son périmètre d'intervention. Ce réseau est situé à l'amont des réseaux de transport du Département des Hauts-de-Seine et des émissaires du Syndicat interdépartemental pour l'assainissement de l'agglomération parisienne (SIAAP) en vue de leur traitement.

Ce recueil constitue la référence pour les cahiers des charges techniques des marchés de travaux sur le réseau de collecte Territorial actuel et en devenir.

Il s'adresse particulièrement aux acteurs publics et privés en charge d'ouvrages d'eaux usées privés réalisés dans le cadre d'une opération d'aménagement (lotissement, ZAC, PUP...) sur le Territoire Paris Ouest La Défense. Plus généralement, ce recueil s'adresse à tout intervenant mandaté par les services du Territoire et/ou des villes pour réaliser des interventions sur le réseau de collecte d'assainissement.

Remarques générales pour la compréhension des planches du recueil :

- **Toutes les cotes encadrées ont un caractère obligatoire, les autres cotes sont indicatives.**
- Les collecteurs ovoïdes et canalisations circulaires sont visitables lorsque, respectivement, leur hauteur ou leur diamètre intérieurs atteignent ou dépassent 1600mm.
- Les ouvrages d'accès sont destinés à permettre l'accès aux égouts afin d'assurer leur surveillance et leur entretien. Leurs formes et leurs équipements (échelles, échelons, etc. ...) seront adaptés aux engins et matériels utilisés.
- Tous les équipements doivent être en acier galvanisé ou inox 304L ou 316L.
- Les cannes (ou crosses) sont en barreau plein (de section circulaire) et arrondi en extrémité supérieure.
- Les mains courantes sont en barreau plein arrondi en extrémité libre.

RECUEIL OUVRAGES TYPES

Etablissement Public Territorial
Paris Ouest La Défense

PREAMBULE 1/2		Recueil_a M.K	
Date: 04-12-2019	S.K	N. Aff.:	NP 19 054 000
Echelle : Sans		N. Pln.:	preambule1 0b

AMODIAG ENVIRONNEMENT
GROUPE HOLLE INDUSTRIES
NOS AGENCES:
Nord Picardie ARRAS (62) Tel.: 06 80 67 90 63
Nord Est REIMS (51) Tel.: 06 33 97 83 71
Baie de Somme AMIENS (80) Tel.: 06 79 28 99 43
Seine Normandie GAILLON (27) Tel.: 02 32 77 34 40 Fax: 02 32 77 34 57
ZAC de Valenciennes Rouvignies - 9, Avenue Marc Lefrancq - 59121 Prouvy - FRANCE
SAS au Capital de 150.000 Euros - 325230811 RCS VALENCIENNES
SIRET 38113012900095 - APE 7112 B - TVA Intracommunautaire n° FR 85381130129
Tel : 03 27 20 11 80 - Fax : 03 27 20 11 89
amodiag@amodiag.com
Site web : www.amodiag.com

Edition du: 05-12-2019 3:30

Dans le cadre de l'établissement de ce recueil, les articles et normes suivantes ont été consultés :

Fascicule n°70-1 "Fourniture, pose et réhabilitation de canalisations d'eaux à écoulement à surface libre" version 3.02 de mars 2019

Source des articles et décrets suivants : Code du Travail

Article R4224-5 Modifié par Décret n°2009-289 du 13 mars 2009 - art. 4

Les puits, trappes et ouvertures de descente sont clôturés.

Les passerelles, planchers en encorbellement, plates-formes en surélévation, ainsi que leurs moyens d'accès, sont construits, installés ou protégés de telle sorte que les travailleurs appelés à les utiliser ne soient pas exposés à des chutes.

Article R4224-7
Les cuves, bassins et réservoirs sont construits, installés et protégés dans les conditions assurant la sécurité des travailleurs.
Leur installation ou, à défaut, leurs dispositifs de protection sont tels qu'ils empêchent les travailleurs d'y tomber.

Article R4323-61 Créé par Décret n°2008-244 du 7 mars 2008 - art. (V)
Lorsque des dispositifs de protection collective ne peuvent être mis en œuvre à partir d'un plan de travail, la protection individuelle des travailleurs est assurée au moyen d'un système d'arrêt de chute approprié ne permettant pas une chute libre de plus d'un mètre ou limitant dans les mêmes conditions les effets d'une chute de plus grande hauteur.
Lorsqu'il est fait usage d'un tel équipement de protection individuelle, un travailleur ne doit jamais rester seul, afin de pouvoir être secouru dans un délai compatible avec la préservation de sa santé.
L'employeur précise dans une notice les points d'ancrage, les dispositifs d'amarrage et les modalités d'utilisation de l'équipement de protection individuelle.
Cité par: Code du travail - art. R4323-62 (VD)Anciens textes: Code du travail - art. R233-13-20 al 4 (Ab)

Article R4323-87 créé par Décret n°2008-244 du 7 mars 2008 - art. (V)
Les échelles d'accès sont d'une longueur telle qu'elles dépassent d'au moins un mètre le niveau d'accès, à moins que d'autres mesures aient été prises pour garantir une prise sûre.

Article R4534-52 créé par Décret n°2008-244 du 7 mars 2008 - art. (V)
Les puits dans lesquels est installée une descenderie par échelles, des paliers de repos d'une dimension suffisante pour accueillir au moins deux travailleurs sont établis à six mètres au plus les uns des autres. Les volées ainsi délimitées peuvent être verticales.
A chaque palier, des poignées fixes sont placées de façon à en permettre facilement l'accès.
Anciens textes: Décret n°65-48 du 8 janvier 1965 - art. 92 (Ab) »

NF EN 1610 (octobre 2015) : Mise en oeuvre et essai des branchements et collecteurs d'assainissement (Indice de classement : P16-125)

NF P02-001 (septembre 1985) : Dessins d'architecture, de bâtiment et de génie civil - Principes généraux - Principes de représentation (Indice de classement : P02-001)

NF P16-401 (mars 1947) : Canalisations - Sections intérieures des égouts ovoïdes (Indice de classement : P16-401)

Pour information :
Le Décret 65-48 du 8 janvier 1965 a été abrogé au 1er mai 2008 par le Décret n°2008-244 du 7 mars 2008 - art. 9
portant règlement d'administration publique pour l'exécution des dispositions du livre II du Code du Travail (titre II : Hygiène et sécurité des travailleurs) en ce qui concerne les mesures particulières de protection et de salubrité applicables aux établissements dont le personnel exécute des travaux du bâtiment, des travaux publics et tous autres travaux concernant les immeubles.
Travail complété par le décret n° 81-989 du 30 octobre 1981, modifié par les décrets n° 92-767 du 29 juillet 1992, n° 93-41 du 11 janvier 1993, n° 94-1217 du 29 décembre 1994 et n° 95-608 du 6 mai 1995 et n° 98-1084 du 2 décembre 1998 et le décret n° 2004-924 du 1er septembre 2004.
NF EN 124 Annulée le 22 avril 2017

RECUEIL OUVRAGES TYPES

Etablissement Public Territorial Paris Ouest La Défense

PREAMBULE 2/2 | Recueil_a M.K

Date: 04-12-2019 | S.K | N. Aff.: NP 19 054 000

Echelle : Sans | N. Pln.: Preambule2 | 0c

AMODIAG ENVIRONNEMENT
GROUPE HOLLE INDUSTRIES
NOS AGENCES:
ZAC de Valenciennes Rouvignies - 9, Avenue Marc Lefrancq - 59121 Prouvy - FRANCE
SAS au Capital de 150.000 Euros - 325230811 RCS VALENCIENNES
SIRET 38113012900065 - APE 7112 B - TVA Intracommunautaire n° FR 85381130129
Tél : 03 27 20 11 80 - Fax : 03 27 20 11 89
amodiag@amodiag.com
Site web : www.amodiag.com

Edition du: 05-12-2019 3:31

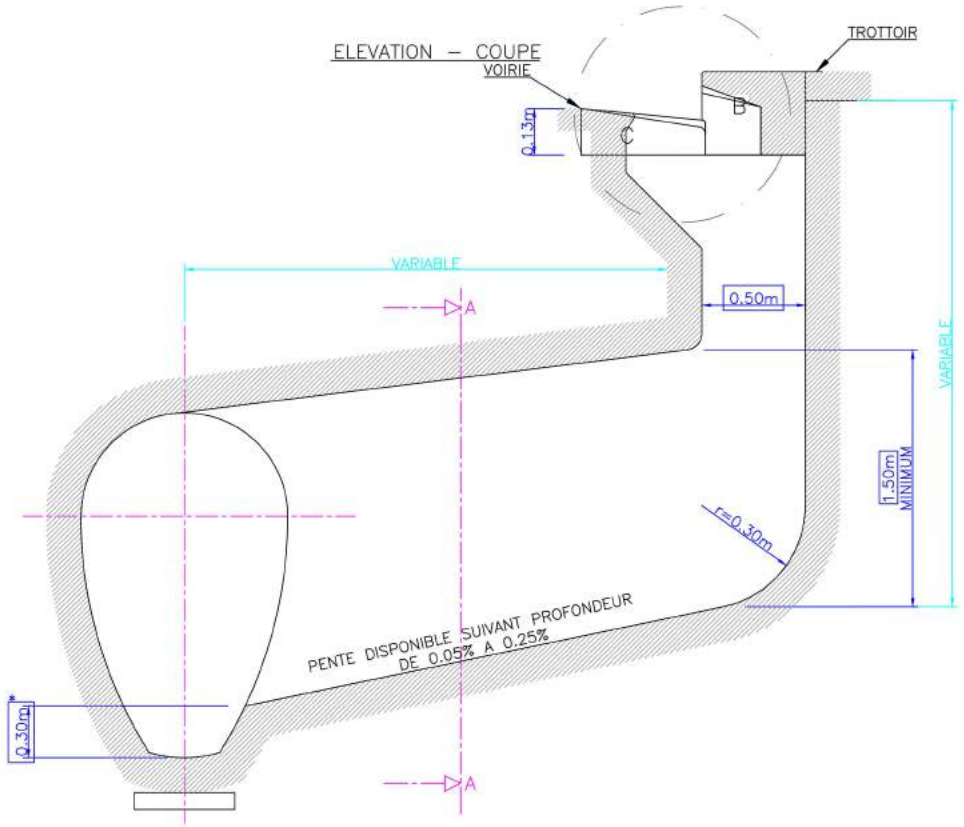

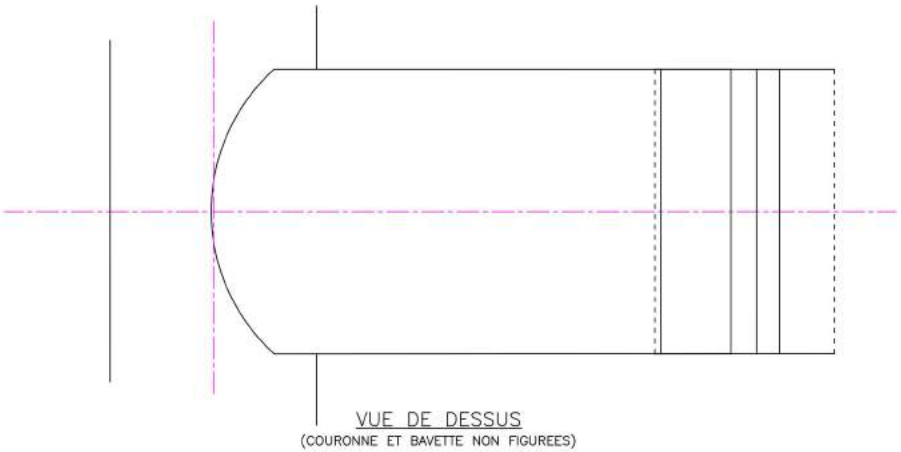

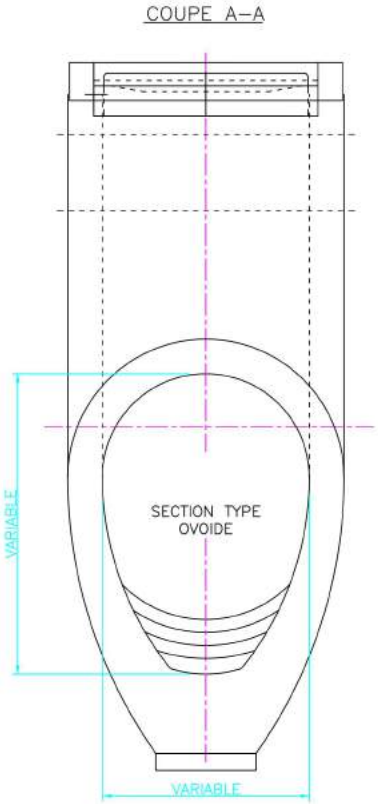

LE DESSIN DES SECTIONS REPRESENTEES DETERMINE LES DIMENSIONS INTERIEURES DE L'OUVRAGE A CONSTRUIRE AFIN DE PRESERVER UN ENROBAGE DES ARMATURES AU MOINS EGAL A 0.05m, L'EPAISSEUR DE LA MACONNERIE. DE BETON NE DEVRA PAS ETRE INFERIEURE A 0.20m.

RECUEIL OUVRAGES TYPES

Etablissement Public Territorial
Paris Ouest La Défense

BOUCHE AVALOIR SIMPLE AVEC BRANCHEMENT VISITABLE DE TYPE OVOIDE		Recueil_a M.K	
Date: 04-12-2019	S.K	N. Aff.: NP 19 054 000	
Echelle : Sans		N. Pln.: AVALOIRS	01

AMODIAG ENVIRONNEMENT
GROUPE HIOLLE INDUSTRIES
NOS AGENCES:
ZAC de Valenciennes Rouvignies - 9, Avenue Marc Lefrancq - 59121 Prouvy - FRANCE
SAS au Capital de 150.000 €uros - 325230811 RCS VALENCIENNES
SIRET 38113012900095 - APE 7112 B - TVA Intracommunautaire n° FR 86381130129
Tél : 03 27 20 11 80 - Fax : 03 27 20 11 89
amodiag@amodiag.com
Site web : www.amodiag.com

Edition du : 05-12-2019 12:26

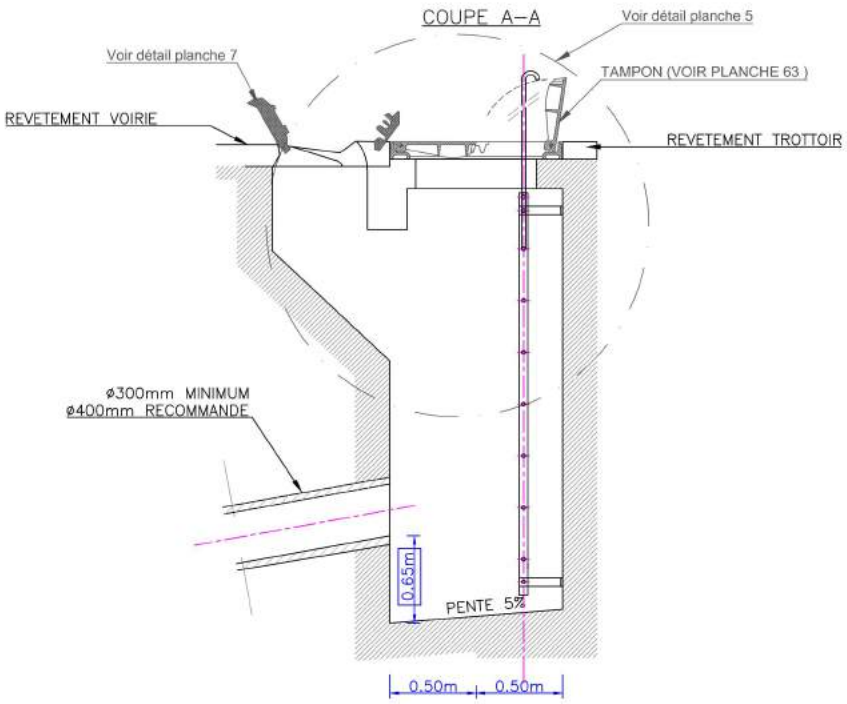
COUPE A–A

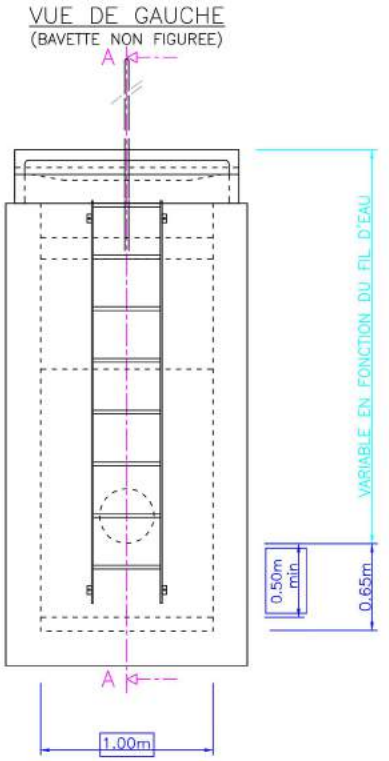
VUE DE GAUCHE
(BAVETTE NON FIGUREE)

VOLUME MINIMUM
DE LA DECANTATION
0.50m³

LE DESSIN DES SECTIONS REPRESENTEES DETERMINE LES DIMENSIONS INTERIEURS DE L'OUVRAGE A CONSTRUIRE.
AFIN DE PRESERVER UN ENROBAGE DES ARMATURES AU MOINS EGALE A 0.05m , L'EPAISSEUR DE LA MACONNERIE DE BETON NE DEVRA PAS ETRE INFERIEURE A 0.20m
NB: POUR L'ECHELLE SE REFERER AUX PLANCHES 61 ET 62.

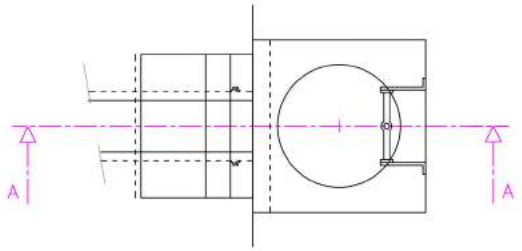

VUE DE DESSUS
(COURONNEMENT ET BAVETTE NON FIGURES)

RECUEIL OUVRAGES TYPES

Paris Ouest La Défense
Etablissement Public Territorial
Paris Ouest La Défense

BOUCHE AVALOIR PETIT MODELE AVEC DECANTATION			Recueil_a M.K
Date: 04-12-2019	S.K	N. Aff.:	NP 19 054 000
Echelle : Sans		N. Pln.:	AVALOIRS 02

AMODIAG ENVIRONNEMENT
GROUPE HIOLLE INDUSTRIES
NOS AGENCES:
Nord Picardie ARRAS (62) Tél : 06 80 67 00 63
Nord Est REIMS (51) Tél : 06 33 97 83 71
Baie de Somme AMIENS (80) Tél : 06 76 28 86 43
Seine Normandie GAILLON (27) Tél : 02 32 77 34 48 Fax : 02 32 77 34 67
ZAC de Valenciennes Rouvignies - 9, Avenue Marc Lefrancq - 59121 Prouvy - FRANCE
SAS au Capital de 150.000 €uros - 325230811 RCS VALENCIENNES
SIRET 38113012900095 - APE 7112 B - TVA Intracommunautaire n° FR 86381130129
Tél : 03 27 20 11 80 - Fax : 03 27 20 11 89
amodiag@amodiag.com
Site web : www.amodiag.com

Edition du 05-12-2019 12:27

COUPE A–A

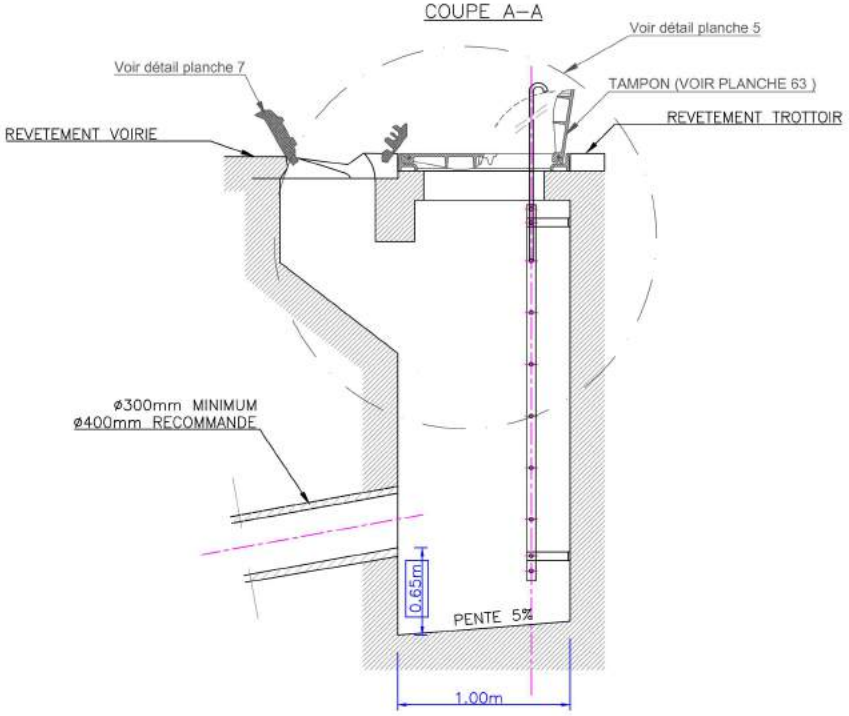

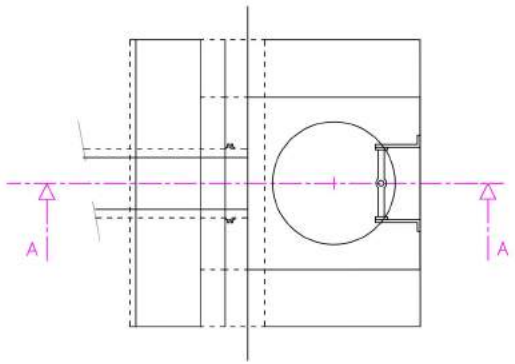

VUE DE DESSUS
(COURONNE ET BAVETTE NON FIGUREES)

VUE DE GAUCHE
(BAVETTE NON FIGUREE)

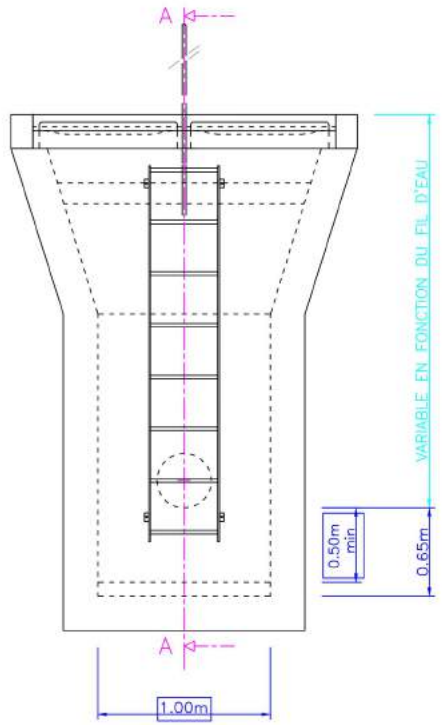

VOLUME MINIMUM
DE LA DECANTATION
0.50m³

LE DESSIN DES SECTIONS REPRESENTEES DETERMINE LES DIMENSIONS INTERIEURS DE L'OUVRAGE A CONSTRUIRE. AFIN DE PRESERVER UN ENROBAGE DES ARMATURES AU MOINS EGALE A 0.05m , L'EPAISSEUR DE LA MACONNERIE DE BETON NE DEVRA PAS ETRE INFERIEURE A 0.20m
NB: POUR L'ECHELLE SE REFERER AUX PLANCHES 61 A 62.

RECUEIL OUVRAGES TYPES

Etablissement Public Territorial
Paris Ouest La Défense

BOUCHE AVALOIR GRAND MODELE AVEC DECANTATION			Recueil_a M.K
Date: 04-12-2019	S.K	N. Aff.:	NP 19 054 000
Echelle : Sans		N. Pln.:	AVALOIRS 03

AMODIAG ENVIRONNEMENT
GROUPE HIOLLE INDUSTRIES
NOS AGENCES:
ZAC de Valenciennes Rouvignies - 8, Avenue Marc Lefranocq - 59121 Prouvy - FRANCE
SAS au Capital de 150.000 Euros - 325330811 RCS VALENCIENNES
SIRET 38113012900095 - APE 7112 B - TVA Intracommunautaire n° FR 86381130129
Tél : 03 27 20 11 80 - Fax : 03 27 20 11 88
amodiag@amodiag.com
Site web : www.amodiag.com

Edition du : 05-12-2019 1:56

COUPE AA

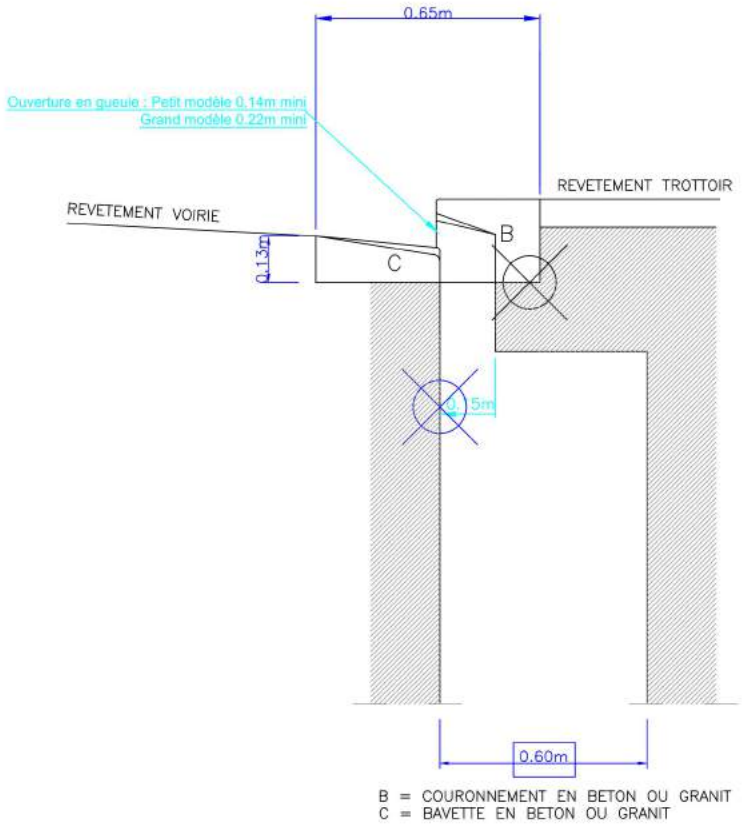

B = COURONNEMENT EN BETON OU GRANIT
C = BAVETTE EN BETON OU GRANIT

VUE ISOMETRIQUE

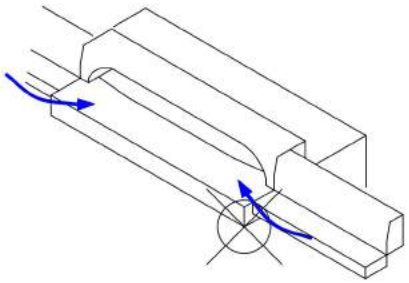

ELEVATION

PETIT MODELE

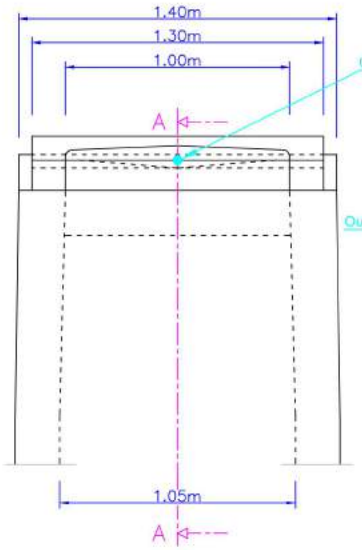

GRAND MODELE

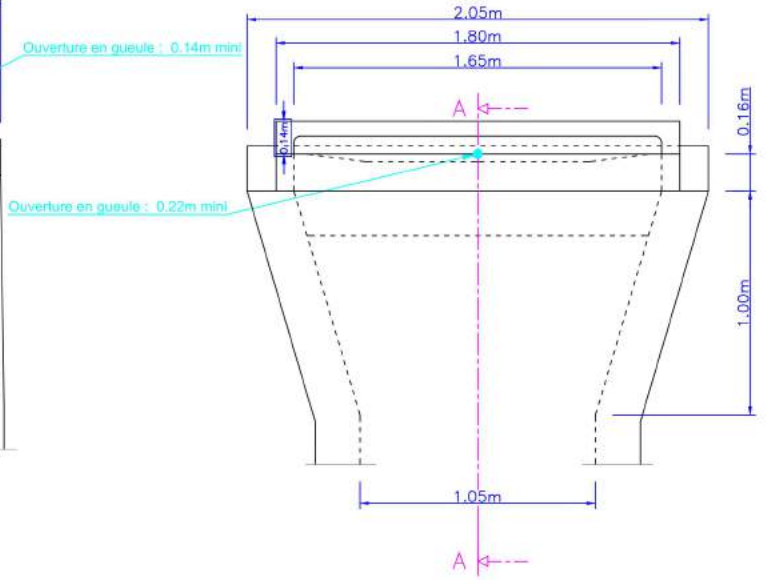

GALERIE DE RACCORDEMENT : VOIR PLANCHE 1

RECUEIL OUVRAGES TYPES

Etablissement Public Territorial
Paris Ouest La Défense

BOUCHE AVALOIR PETIT ET GRAND MODELE SUR RESEAU VISITABLE			Recueil_a M.K
Date: 04-12-2019	S.K	N. Aff.:	NP 19 054 000
Echelle : Sans		N. Pln.:	AVALOIRS 04

AMODIAG ENVIRONNEMENT
GROUPE HIOLLE INDUSTRIES
NOS AGENCES:
ZAC de Valenciennes Rouvignies - 9, Avenue Marc Lefranqc - 59121 Prouvy - FRANCE
SAS au Capital de 150.000 €uros - 325239811 RCS VALENCIENNES
SIRET 38113012900095 - APE 7112 B - TVA Intracommunautaire n° FR 86381130129
Tél : 03 27 20 11 80 - Fax : 03 27 20 11 89
amodiag@amodiag.com
Site web : www.amodiag.com

Edition du : 05-12-2019 1:57

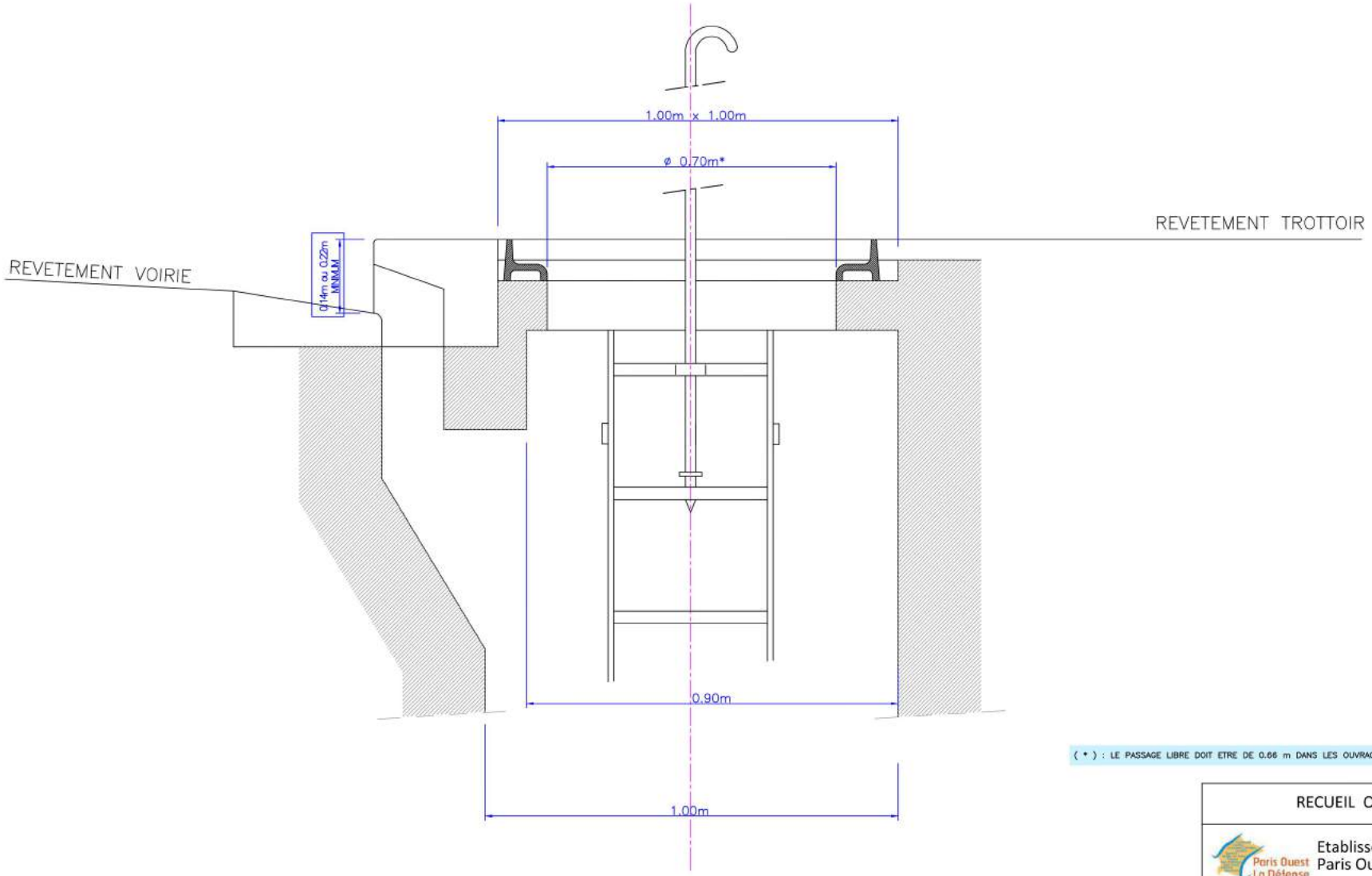

(*) : LE PASSAGE LIBRE DOIT ETRE DE 0.66 m DANS LES OUVRAGES EQUIPES D'ECHELLES.

RECUEIL OUVRAGES TYPES

Etablissement Public Territorial Paris Ouest La Défense

BOUCHE AVALOIR PETIT ET GRAND MODELE AVEC DECANTATION			Recueil_a M.K
Date: 04-12-2019	S.K	N. Aff.:	NP 19 054 000
Echelle : Sans		N. Pln.:	AVALOIRS 05

AMODIAG ENVIRONNEMENT
GROUPE HIOLLE INDUSTRIES
NOS AGENCES:
ZAC de Valenciennes Rouvignies - 9, Avenue Marc Lefrancq - 59121 Prouvy - FRANCE
SAS au Capital de 150.000 €uros - 325239811 RCS VALENCIENNES
SIRET 38113012900095 - APE 7112 B - TVA Intracommunautaire n° FR 86381130129
Tél : 03 27 20 11 80 - Fax : 03 27 20 11 89
amodiag@amodiag.com
Site web : www.amodiag.com

Edition du : 05-12-2019 1:57

COUPE A–A

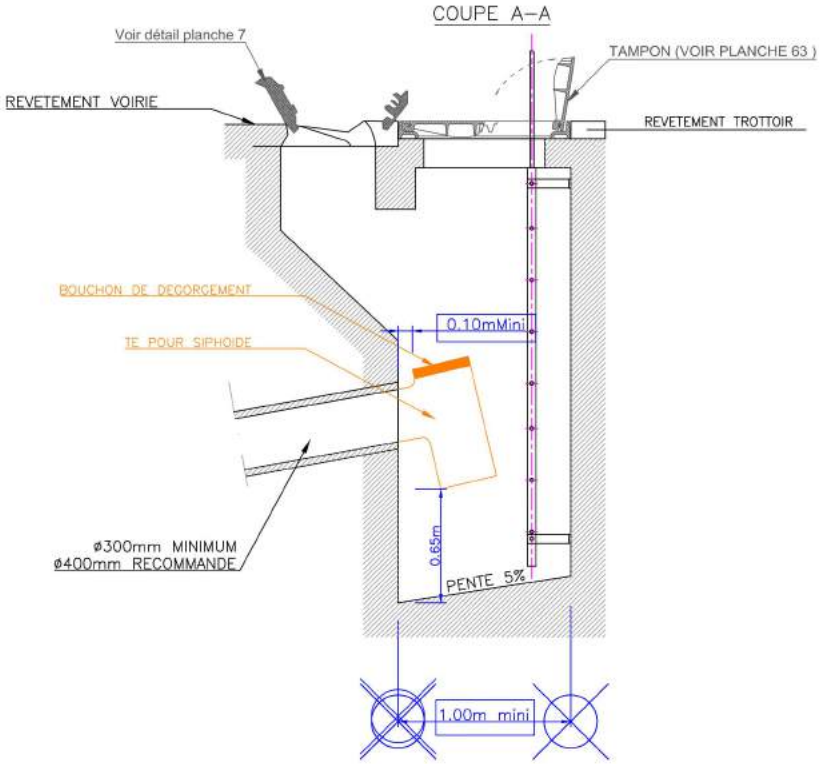

VUE DE GAUCHE
(BAVETTE NON FIGUREE)

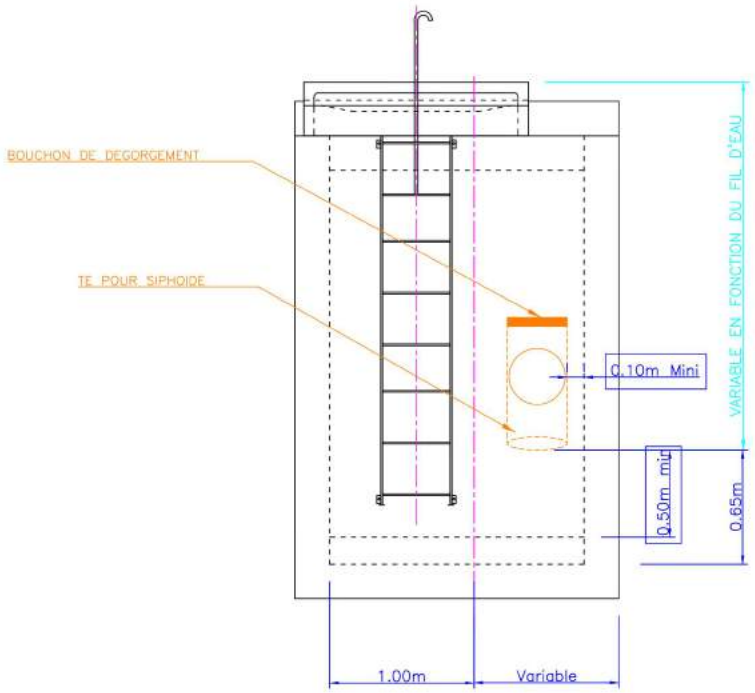

VOLUME MINIMUM
DE LA DECANTATION
0.73m³

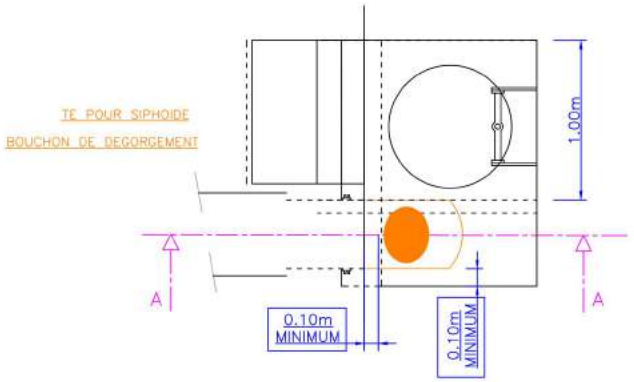

VUE DE DESSUS
(COURONNE ET BAVETTE
NON FIGUREES)

SIPHON ANTI ODEUR ET ANTI FLOTTANT EN PVC
AJOUTER UN COUDE POUR SIPHOIDE

RECUEIL OUVRAGES TYPES

Etablissement Public Territorial
Paris Ouest La Défense

BOUCHE AVALOIR AVEC SIPHON ANTI ODEUR ET ANTI FLOTTANTS		Recueil_a M.K	
Date: 04-12-2019	S.K	N. Aff.: NP 19 054 000	
Echelle : Sans		N. Pln.: AVALOIRS	06

AMODIAG ENVIRONNEMENT
GROUPE HIOLLE INDUSTRIES
NOS AGENCES:
ZAC de Valenciennes Rouvignies - 9, Avenue Marc Lefranq - 59121 Prouvy - FRANCE
SAS au Capital de 150.000 €uros - 325239811 RCS VALENCIENNES
SIRET 38113012900095 - APE 7112 B - TVA Intracommunautaire n° FR 86381130129
Tél : 03 27 20 11 80 - Fax : 03 27 20 11 89
amodiag@amodiag.com
Site web : www.amodiag.com

Edition du : 05-12-2019 1:57

COUPE A

BOUCHE D'EGOUT TYPE SELECTA
(TOUS PROFILS)

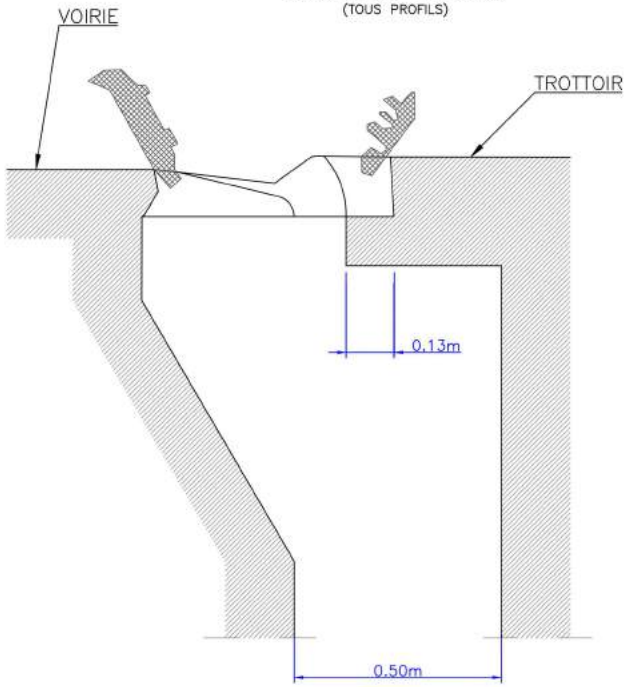

ELEVATION

BOUCHE D'EGOUT TYPE SELECTA

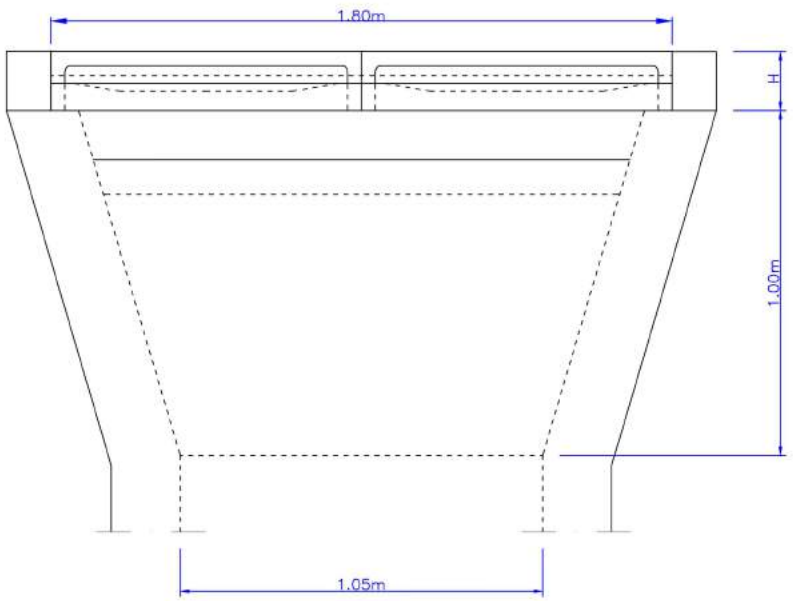

VUE ISOMETRIQUE

BOUCHE D'EGOUT TYPE SELECTA

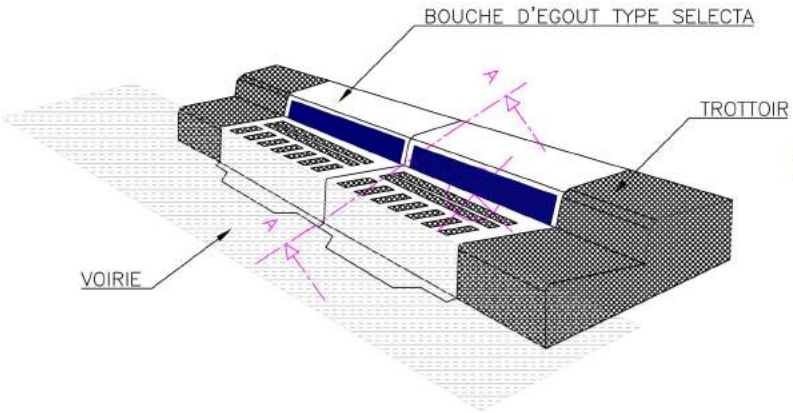

COUPE BOUCHE D'EGOUT SELECTA

(ici type A)

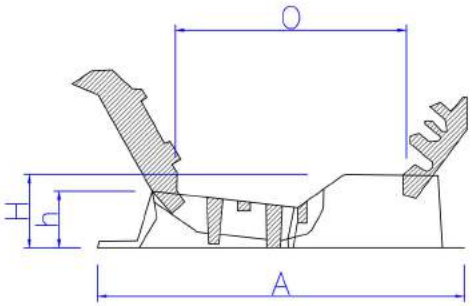

SELECTA 500	A	O	H	h	dm²	kg
PROFIL A	610x570	ø385	125	90	7.6	51
PROFIL T	610x570	ø385	205	90	8.5	56.5
avec barreau selecteur		(les unités des cotes sont en mm)				

LES BOUCHES D'EGOUT TYPE SELECTA S'INSTALLENT SUR LES CHEMINEES DE DIMENSIONS NORMALISEES (0.50m) D'IMPLANTATION MIXTE CHAUSSEE / TROTTOIR.
GRILLE ET TAMPON ARTICULES, VERROUILLES PAR BARREAU ELASTIQUE EN FONTE DUCTILE NON REHAUSSABLE
COMPATIBLE AVEC LES DIMENSIONS NORMALISES NF P 98-302
COMPATIBILITE DIMENSIONNELLE AVEC LES AVALOIRS ET SOCLES BETON

NB : SOLUTION PRECONISEE DANS CAS PARTICULIER :
BOUCHE D'EGOUT SELECTA MAXI REGLABLE EN HAUTEUR

RECUEIL OUVRAGES TYPES

Etablissement Public Territorial
Paris Ouest La Défense

BOUCHE AVALOIR AVEC DOUBLE GRILLE TYPE SELECTA		Recueil_a M.K	
Date: 04-12-2019	S.K	N. Aff.:	NP 19 054 000
Echelle : Sans		N. Pln.:	AVALOIRS 07

AMODIAG ENVIRONNEMENT
GROUPE HIOLLE INDUSTRIES
NOS AGENCES:
ZAC de Valenciennes Rouvignies - 9, Avenue Marc Lefranq - 59121 Prouvy - FRANCE
SAS au Capital de 150.000 €uros - 325239811 RCS VALENCIENNES
SIRET 32113012900095 - APE 7112 B - TVA Intracommunautaire n° FR 86321130129
Tél : 03 27 20 11 80 - Fax : 03 27 20 11 89
amodiag@amodiag.com
Site web : www.amodiag.com

Edition du : 05-12-2019 1:58

ELEVATION – COUPE

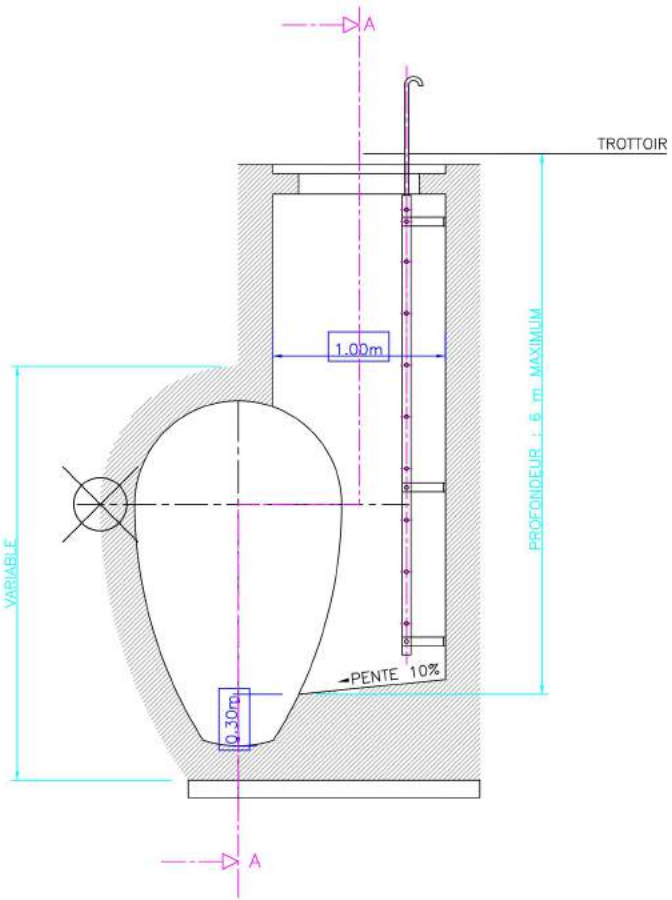

COUPE A–A

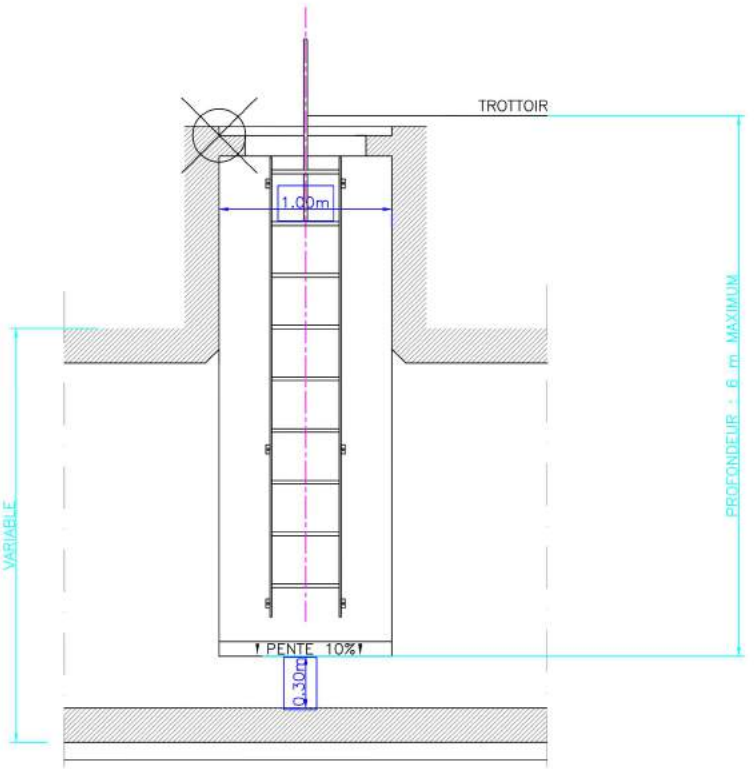

LE DESSIN DES SECTIONS REPRESENTEES DETERMINE LES DIMENSIONS INTERIEURES DE L'OUVRAGE A CONSTRUIRE. AFIN DE PRESERVER UN ENROBAGE DES ARMATURES AU MOINS EGAL A 0.05m, L'EPAISSEUR DE LA MACONNERIE DE BETON NE DEVRA PAS ETRE INFERIEURE A 0.20m.
PRESCRIPTION DE SECURITE : AU DELA D'UNE PROFONDEUR DE 6 m, IL FAUT UN PALIER DE REPOS
CET OUVRAGE EST RECOMMANDE POUR LES ACCES AUX RESEAUX SITUES HORS CIRCULATION AUTOMOBILE, OU SOUS VOIRIE PEU CIRCULANTE.

RECUEIL OUVRAGES TYPES

Etablissement Public Territorial
Paris Ouest La Défense

REGARD DE VISITE SUR OVOÏDE			Recueil_a M.K
Date: 04-12-2019	S.K	N. Aff.:	NP 19 054 000
Echelle : Sans		N. Pln.:	REGARDS 20

AMODIAG ENVIRONNEMENT
GROUPE HIOLLE INDUSTRIES
NOS AGENCES:
ZAC de Valenciennes Rouvignies - 9, Avenue Marc Lefranqc - 59121 Prouvy - FRANCE
SAS au Capital de 150.000 €uros - 325230811 RCS VALENCIENNES
SIRET 38113012900095 - APE 7112 B - TVA Intracommunautaire n° FR 86381130129
Tél : 03 27 20 11 80 - Fax : 03 27 20 11 89
amodiag@amodiag.com
Site web : www.amodiag.com

Edition du : 05-12-2019 1:58

COUPE A–A

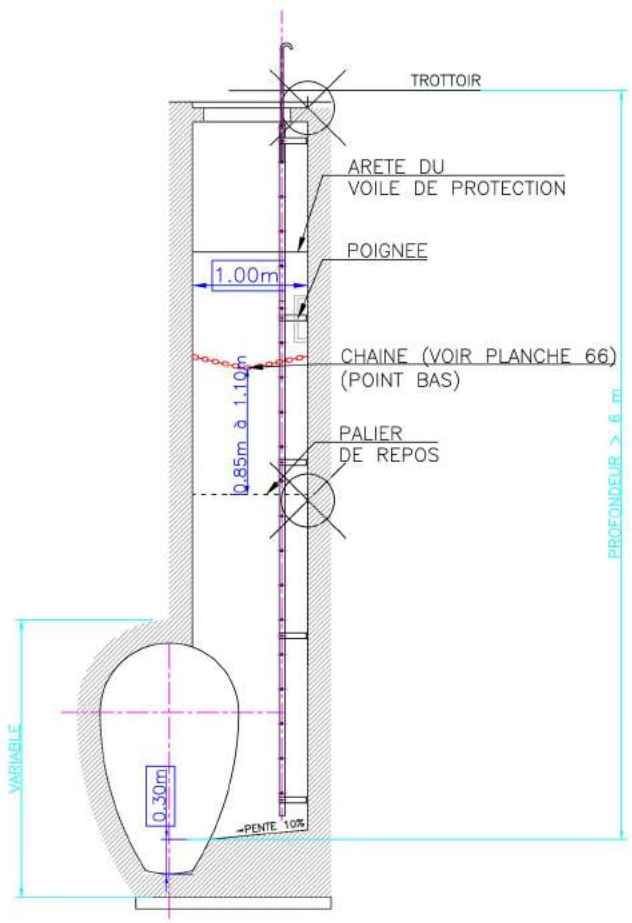

ELEVATION – COUPE

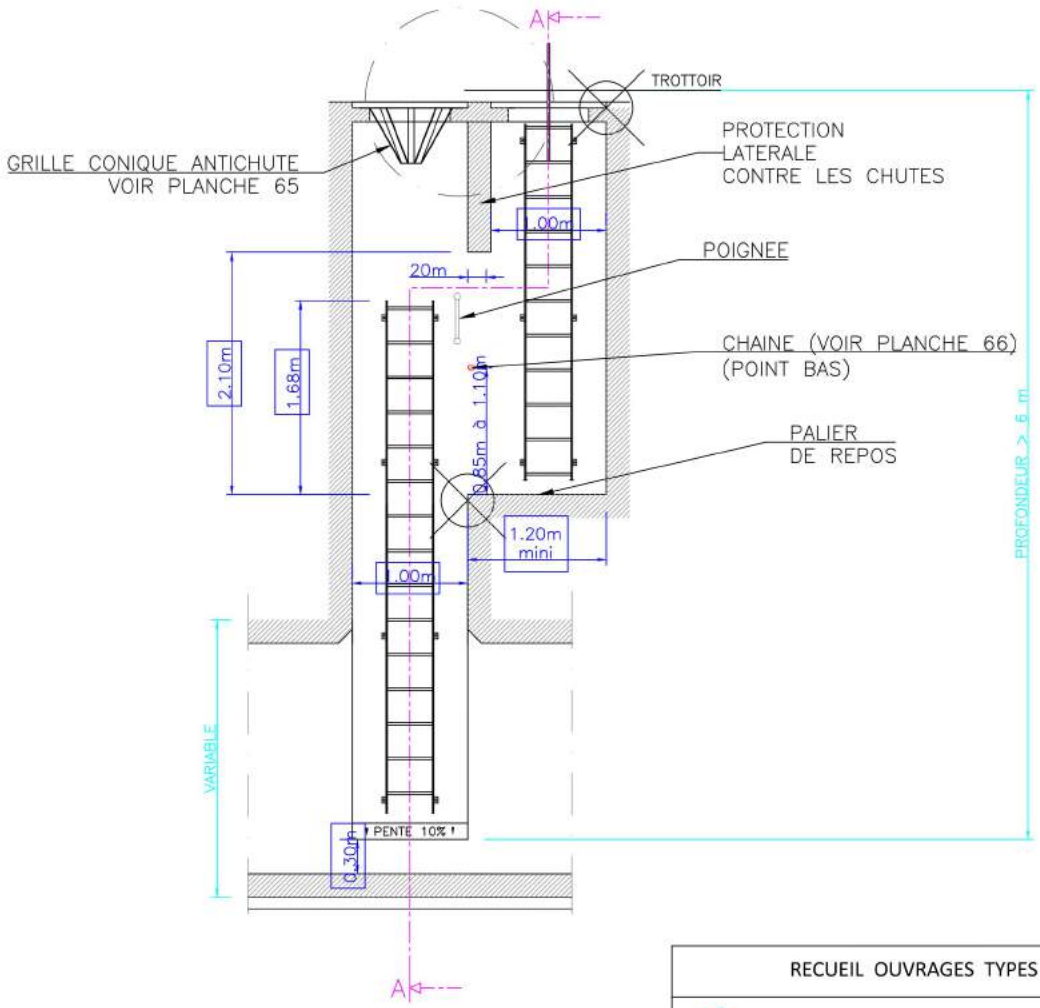

LE DESSIN DES SECTIONS REPRESENTEES DETERMINE LES DIMENSIONS INTERIEURES DE L'OUVRAGE A CONSTRUIRE. AFIN DE PRESERVER UN ENROBAGE DES ARMATURES AU MOINS EGAL A 0.05m, L'EPAISSEUR DE LA MACONNERIE DE BETON NE DEVRA PAS ETRE INFERIEURE A 0.20m.

PRESCRIPTION DE SECURITE : AU DELA D'UNE PROFONDEUR DE 6 m, IL FAUT UN PALIER DE REPOS.

RECUEIL OUVRAGES TYPES

Etablissement Public Territorial
Paris Ouest La Défense

REGARD DE VISITE SUR COLLECTEUR VISITABLE			Recueil_a M.K
Date: 04-12-2019	S.K	N. Aff.:	NP 19 054 000
Echelle : Sans		N. Pln.:	REGARDS 21

AMODIAG ENVIRONNEMENT
GROUPE HIOLLE INDUSTRIES
NOS AGENCES:
ZAC de Valenciennes Rouvignies - 9, Avenue Marc Lefranqc - 59121 Prouvy - FRANCE
SAS au Capital de 150.000 €uros - 325239811 RCS VALENCIENNES
SIRET 32113012900095 - APE 7112 B - TVA Intracommunautaire n° FR 86321130129
Tél : 03 27 20 11 80 - Fax : 03 27 20 11 89
amodiag@amodiag.com
Site web : www.amodiag.com

Edition du : 05-12-2019 1:58

ELEVATION – COUPE

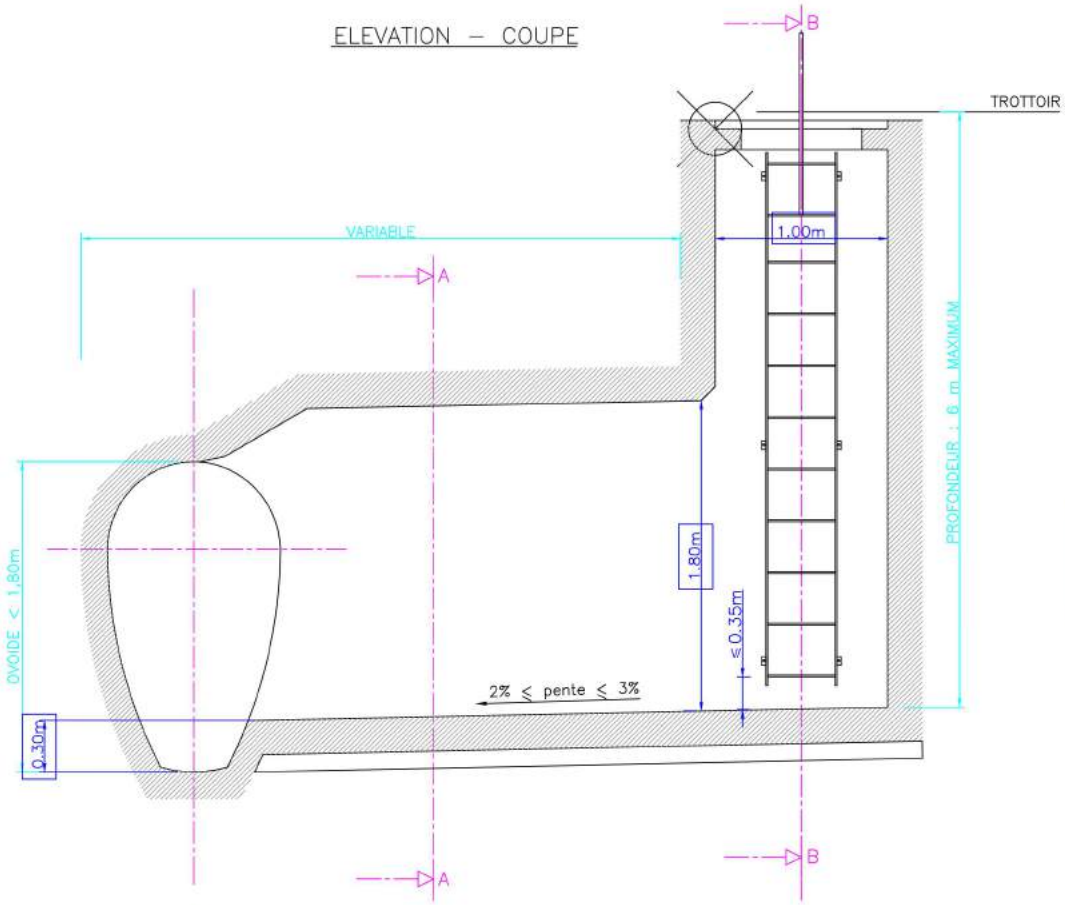

COUPE A–A

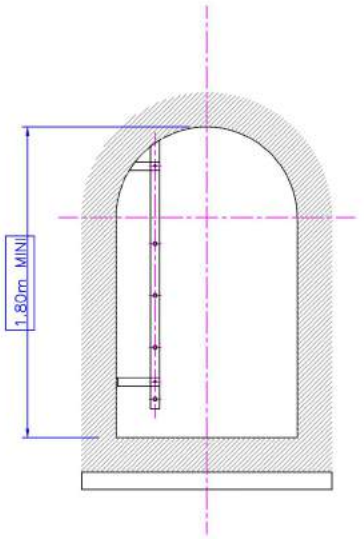

COUPE B–B

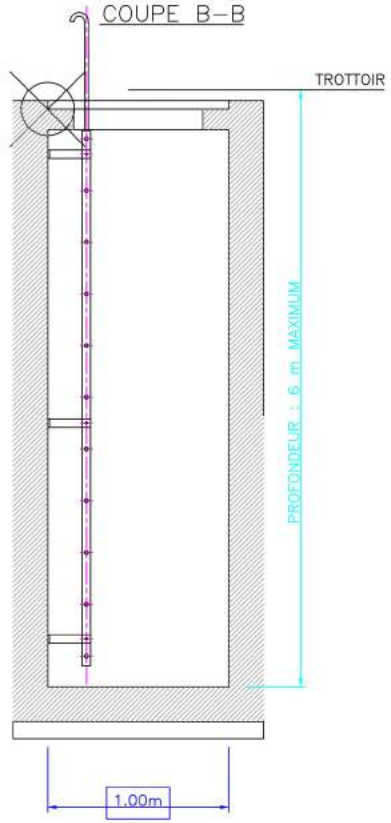

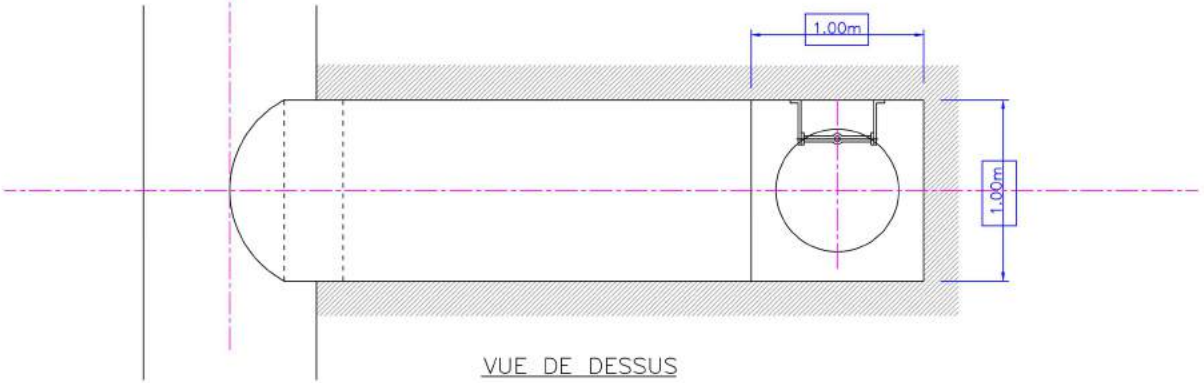

VUE DE DESSUS

LE DESSIN DES SECTIONS REPRESENTEES DETERMINE LES DIMENSIONS INTERIEURES DE L'OUVRAGE A CONSTRUIRE. AFIN DE PRESERVER UN ENROBAGE DES ARMATURES AU MOINS EGAL A 0.05m, L'EPAISSEUR DE LA MACONNERIE DE BETON NE DEVRA PAS ETRE INFERIEURE A 0.20m.

PRESCRIPTION DE SECURITE : AU DELA D'UNE PROFONDEUR DE 6 m, IL FAUT UN PALIER DE REPOS
COUPE A–A : TOUT PROJET DE VARIATION DE LA SECTION REPRESENTEE DOIT FAIRE L'OBJET D'UN ACCORD EXPRESS DU SERVICE D'ASSAINISSEMENT DEPARTEMENTAL.

RECUEIL OUVRAGES TYPES

Etablissement Public Territorial
Paris Ouest La Défense

REGARD DE VISITE DEPORTE SUR OVOÏDE < 1,80m			Recueil_a M.K
Date: 04-12-2019	S.K	N. Aff.:	NP 19 054 000
Echelle : Sans		N. Pln.:	REGARDS 22

AMODIAG ENVIRONNEMENT
GROUPE HIOLLE INDUSTRIES
NOS AGENCES:
ZAC de Valenciennes Rouvignies - 9, Avenue Marc Lefranq - 59121 Prouvy - FRANCE
SAS au Capital de 150.000 €uros - 325239811 RCS VALENCIENNES
SIRET 38113012900095 - APE 7112 B - TVA Intracommunautaire n° FR 86381130129
Tél : 03 27 20 11 80 - Fax : 03 27 20 11 89
amodiag@amodiag.com
Site web : www.amodiag.com

Edition du : 05-12-2019 1:59

ELEVATION – COUPE

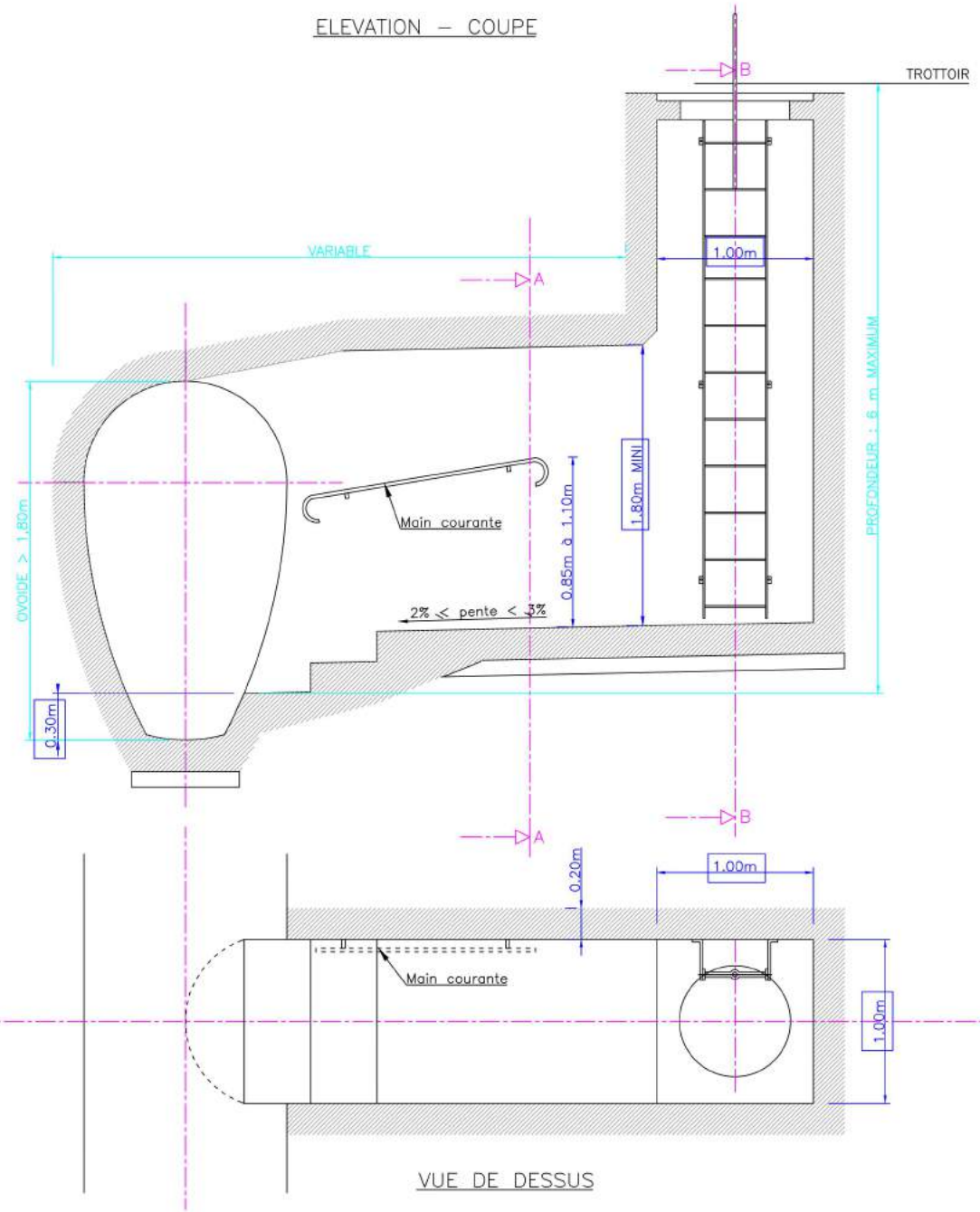

VUE DE DESSUS

COUPE A–A

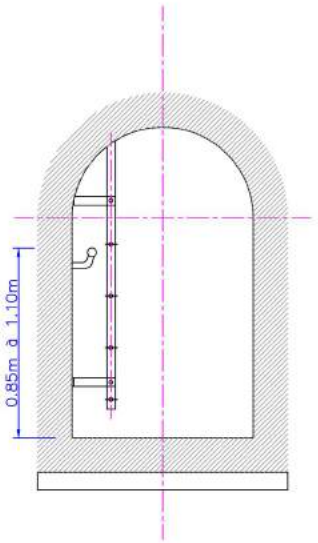

COUPE B–B

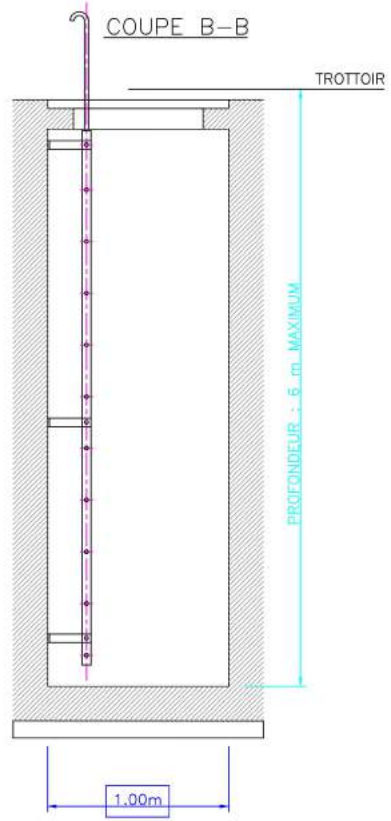

LE DESSIN DES SECTIONS REPRESENTEES DETERMINE LES DIMENSIONS INTERIEURES DE L'OUVRAGE A CONSTRUIRE. AFIN DE PRESERVER UN ENROBAGE DES ARMATURES AU MOINS EGAL A 0.05m, L'EPAISSEUR DE LA MACONNERIE DE BETON NE DEVRA PAS ETRE INFERIEURE A 0.20m.

PRESCRIPTION DE SECURITE : AU DELA D'UNE PROFONDEUR DE 6 m, IL FAUT UN PALIER DE REPOS
COUPE A–A : TOUT PROJET DE VARIATION DE LA SECTION REPRESENTEE DOIT FAIRE L'OBJET D'UN ACCORD EXPRESS DU SERVICE D'ASSAINISSEMENT DEPARTEMENTAL.

RECUEIL OUVRAGES TYPES

Etablissement Public Territorial
Paris Ouest La Défense

REGARD DE VISITE DEPORTE SUR OVOÏDE >1,80m			Recueil_a M.K
Date: 04-12-2019	S.K	N. Aff.:	NP 19 054 000
Echelle : Sans		N. Pln.:	REGARDS 23

AMODIAG ENVIRONNEMENT
GROUPE HIOLLE INDUSTRIES
NOS AGENCES:
ZAC de Valenciennes Rouvignies - 9, Avenue Marc Lefranq - 59121 Prouvy - FRANCE
SAS au Capital de 150.000 €uros - 325230811 RCS VALENCIENNES
SIRET 32113012900095 - APE 7112 B - TVA Intracommunautaire n° FR 86321130129
Tél : 03 27 20 11 80 - Fax : 03 27 20 11 89
amodiag@amodiag.com
Site web : www.amodiag.com

Edition du : 05-12-2019 1:59

ELEVATION – COUPE

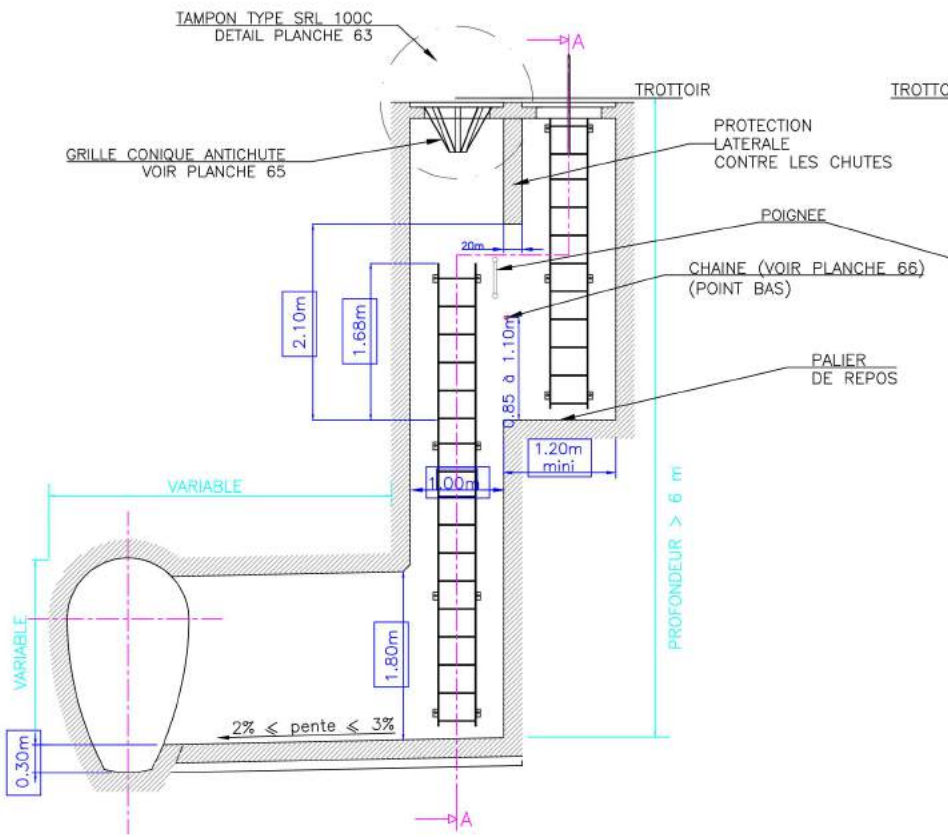

COUPE A–A

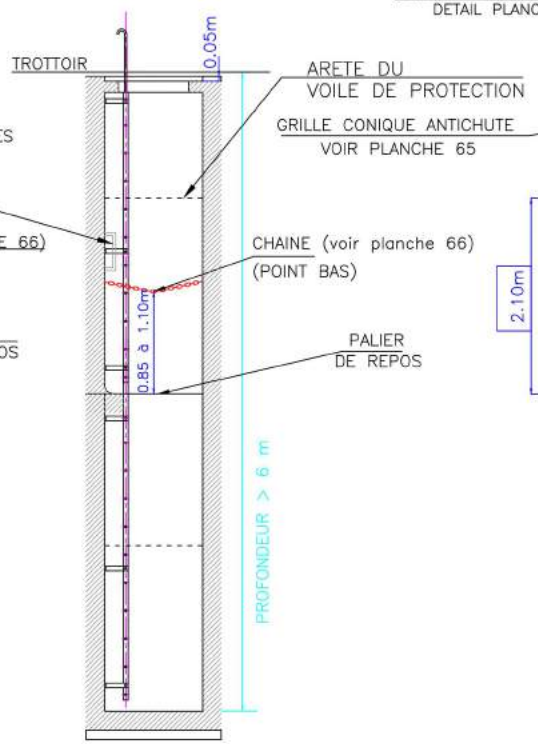

ELEVATION – COUPE

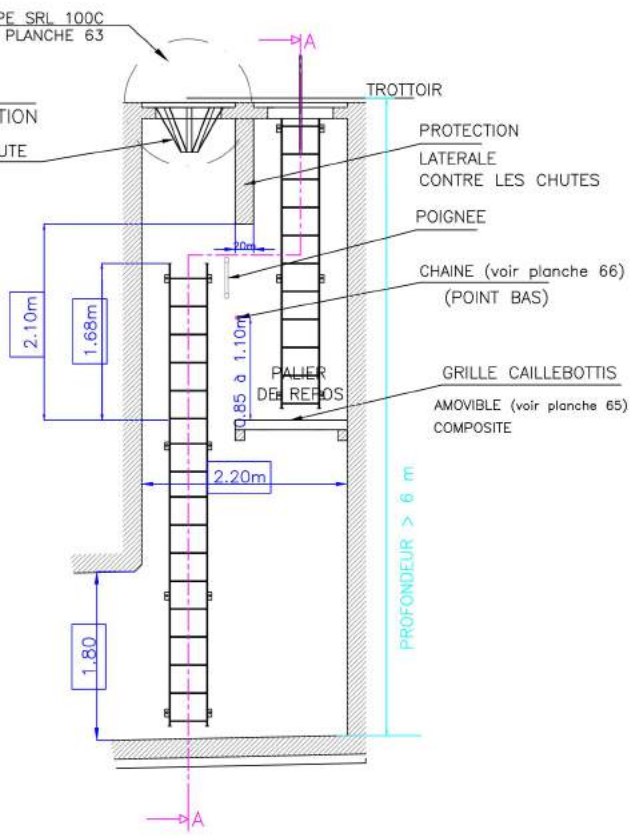

VUE DE DESSUS

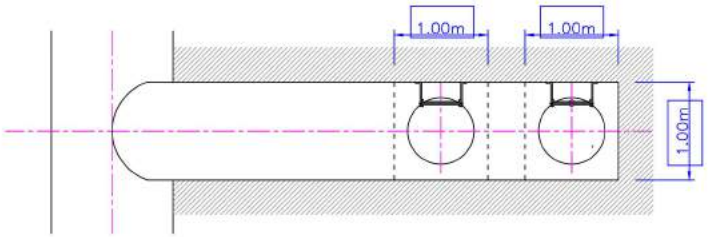

LE DESSIN DES SECTIONS REPRESENTEES DETERMINE LES DIMENSIONS INTERIEURES DE L'OUVRAGE A CONSTRUIRE. AFIN DE PRESERVER UN ENROBAGE DES ARMATURES AU MOINS EGAL A 0.05m, L'EPAISSEUR DE LA MACONNERIE DE BETON NE DEVRA PAS ETRE INFERIEURE A 0.20m.

PRESCRIPTION DE SECURITE : AU DELA D'UNE PROFONDEUR DE 6 m, IL FAUT UN PALIER DE REPOS.

RECUEIL OUVRAGES TYPES

Etablissement Public Territorial
Paris Ouest La Défense

REGARD DE VISITE DEPORTE SUR OVOÏDE CAS DES GRANDES PROFONDEURS			Recueil_a M.K
Date: 04-12-2019	S.K	N. Aff.:	NP 19 054 000
Echelle : Sans		N. Pln.:	REGARDS 24

AMODIAG ENVIRONNEMENT
GROUPE HIOLLE INDUSTRIES
NOS AGENCES:
ZAC de Valenciennes Rouvignies - 9, Avenue Marc Lefranq - 59121 Prouvy - FRANCE
SAS au Capital de 150.000 €uros - 325239811 RCS VALENCIENNES
SIRET 32113012900095 - APE 7112 B - TVA Intracommunautaire n° FR 86321130129
Tél : 03 27 20 11 80 - Fax : 03 27 20 11 89
amodiag@amodiag.com
Site web : www.amodiag.com

Edition du : 05-12-2019 2:00

COUPE A–A

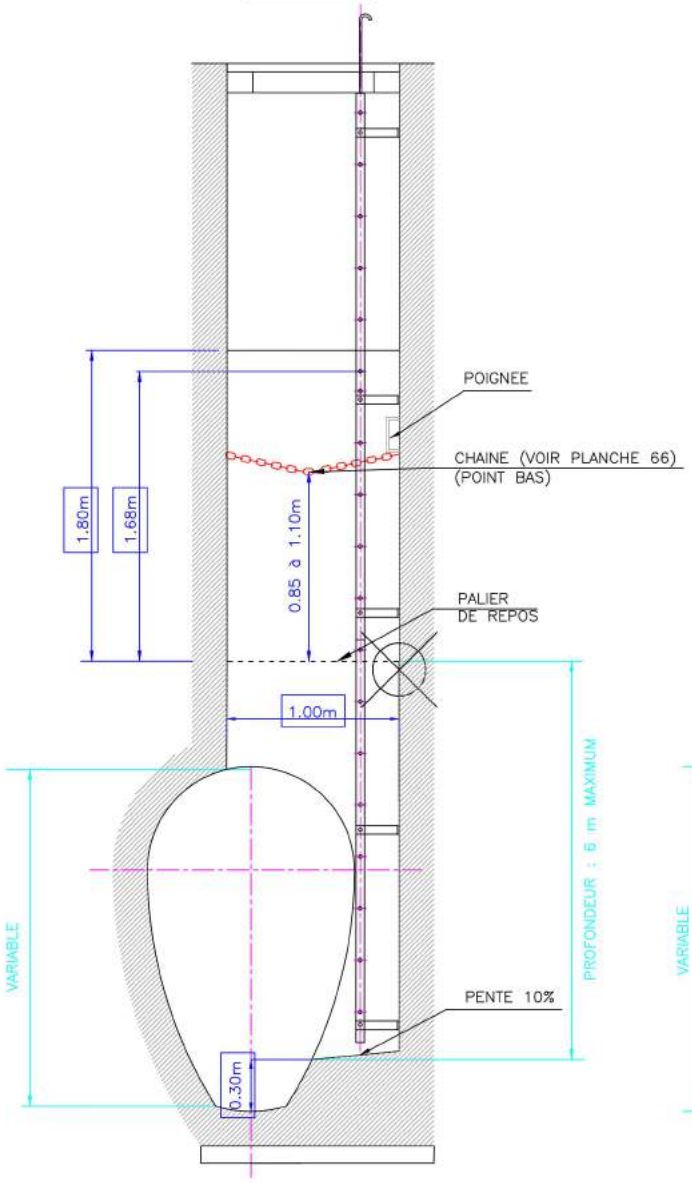

ELEVATION – COUPE

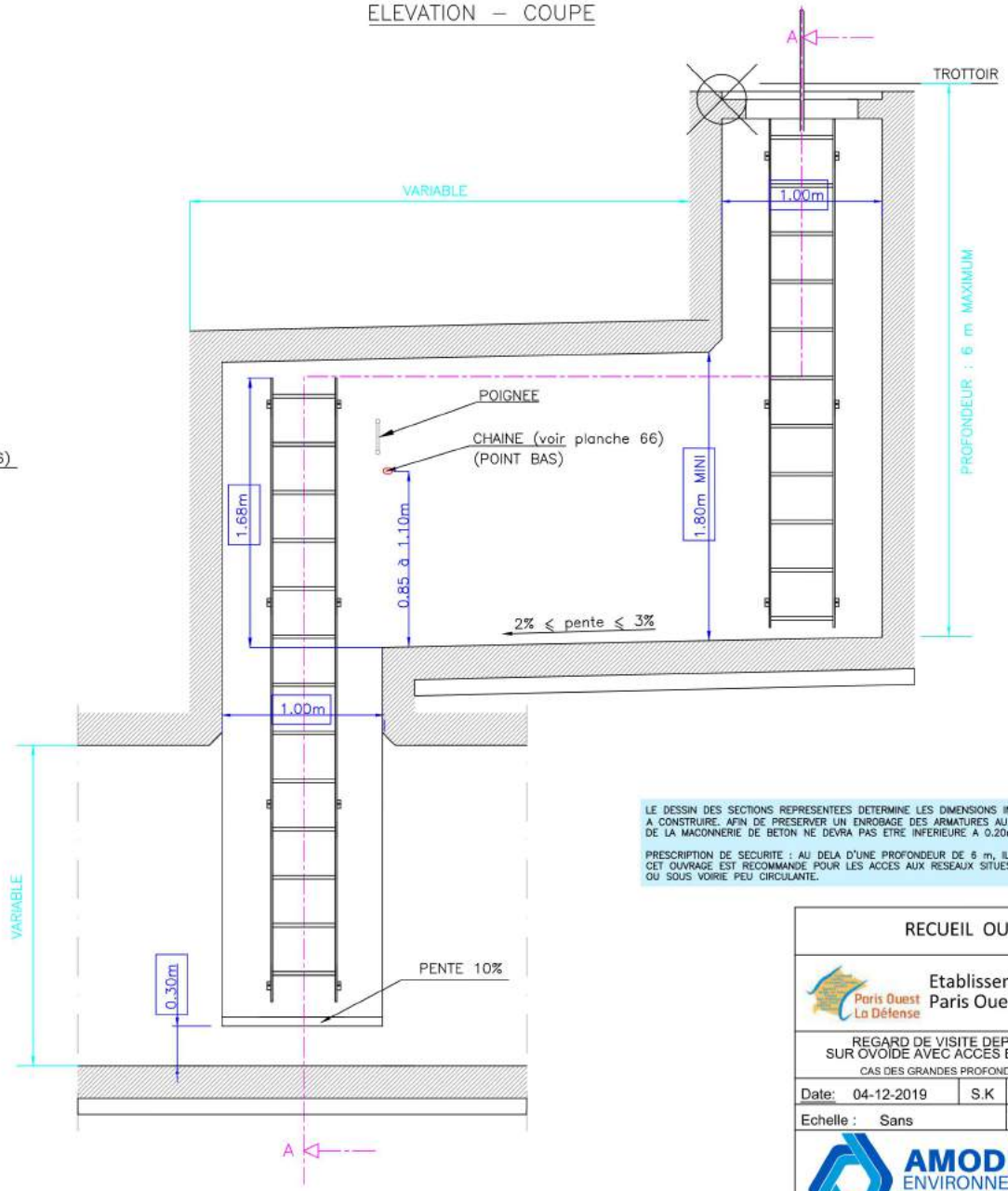

LE DESSIN DES SECTIONS REPRESENTEES DETERMINE LES DIMENSIONS INTERIEURES DE L'OUVRAGE A CONSTRUIRE. AFIN DE PRESERVER UN ENROBAGE DES ARMATURES AU MOINS EGAL A 0.05m, L'EPAISSEUR DE LA MACONNERIE DE BETON NE DEVRA PAS ETRE INFERIEURE A 0.20m.

PRESCRIPTION DE SECURITE : AU DELA D'UNE PROFONDEUR DE 6 m, IL FAUT UN PALIER DE REPOS. CET OUVRAGE EST RECOMMANDE POUR LES ACCES AUX RESEAUX SITUES HORS CIRCULATION AUTOMOBILE, OU SOUS VOIRIE PEU CIRCULANTE.

RECUEIL OUVRAGES TYPES

Etablissement Public Territorial
Paris Ouest La Défense

REGARD DE VISITE DEPORTE SUR OVOIDE AVEC ACCES EN VOUTE CAS DES GRANDES PROFONDEURS			Recueil_a M.K
Date: 04-12-2019	S.K	N. Aff.:	NP 19 054 000
Echelle : Sans		N. Pln.:	REGARDS 25

AMODIAG ENVIRONNEMENT
GROUPE HOLLE INDUSTRIES
NOS AGENCES:
ZAC de Valenciennes Rouvignies - 9, Avenue Marc Lefranq - 59121 Prouvy - FRANCE
SAS au Capital de 150.000 €uros - 325230811 RCS VALENCIENNES
SIRET 32113012900095 - APE 7112 B - TVA Intracommunautaire n° FR 86321130129
Tél : 03 27 20 11 80 - Fax : 03 27 20 11 89
amodiag@amodiag.com
Site web : www.amodiag.com

Edition du : 05-12-2019 2:00

ELEVATION – COUPE

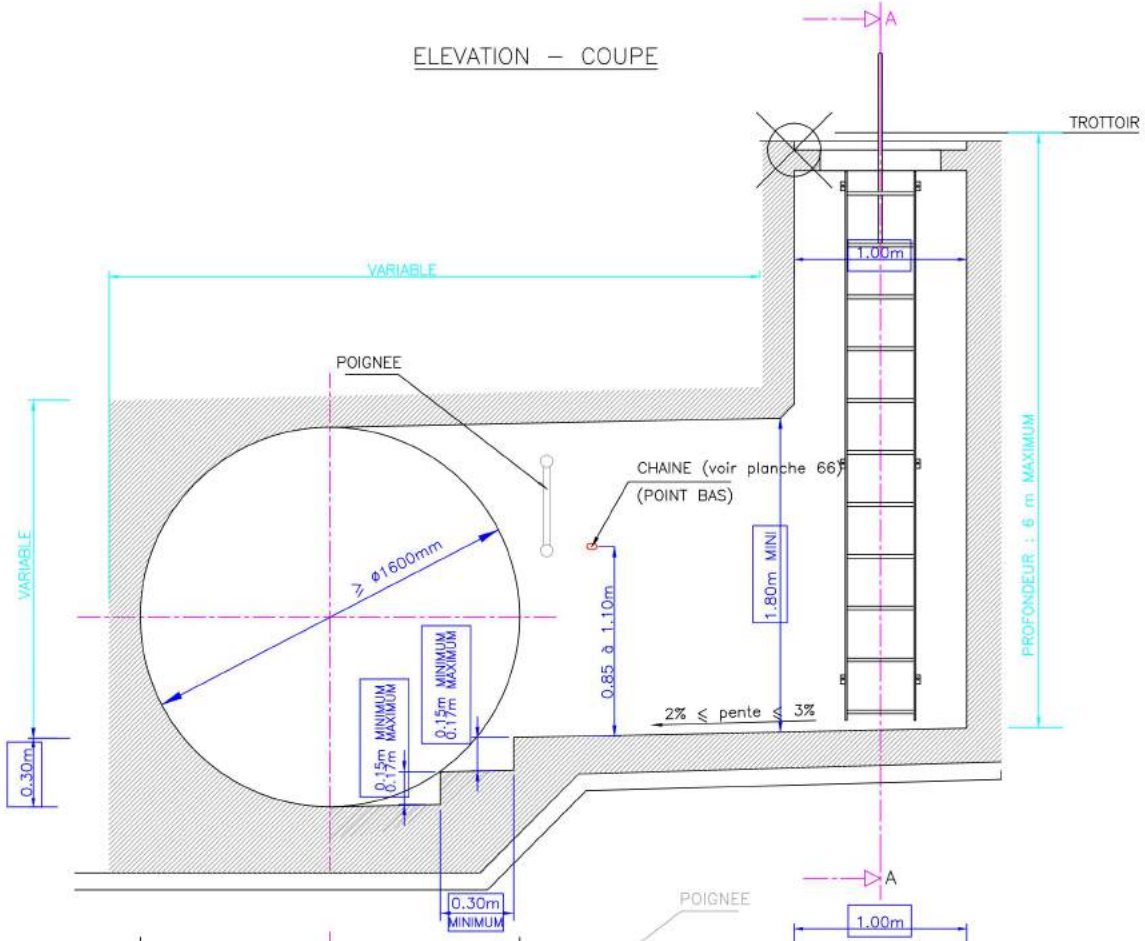

VUE DE DESSUS

COUPE A–A

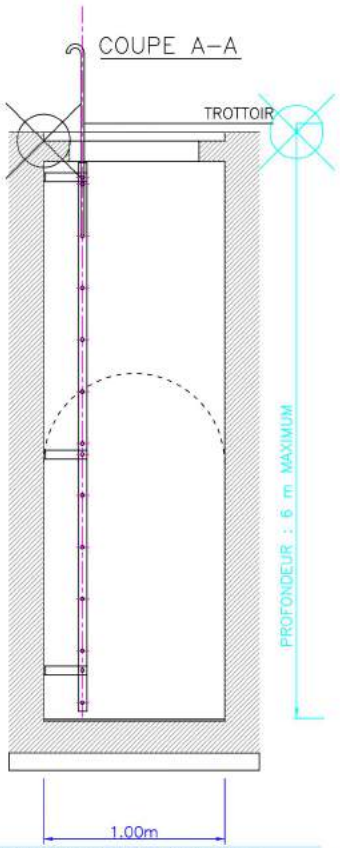

LE DESSIN DES SECTIONS REPRESENTEES DETERMINE LES DIMENSIONS INTERIEURES DE L'OUVRAGE A CONSTRUIRE. AFIN DE PRESERVER UN ENROBAGE DES ARMATURES AU MOINS EGAL A 0.05m, L'EPAISSEUR DE LA MACONNERIE DE BETON NE DEVRA PAS ETRE INFERIEURE A 0.20m.

PRESCRIPTION DE SECURITE : AU DELA D'UNE PROFONDEUR DE 6 m, IL FAUT UN PALIER DE REPOS.

RECUEIL OUVRAGES TYPES

Etablissement Public Territorial
Paris Ouest La Défense

REGARD DE VISITE DEPORTE SUR CANALISATION CIRCULAIRE VISITABLE >1600mm			Recueil_a M.K
Date: 04-12-2019	S.K	N. Aff.:	NP 19 054 000
Echelle : Sans		N. Pln.:	REGARDS 26

AMODIAG ENVIRONNEMENT
GROUPE HIOLLE INDUSTRIES
NOS AGENCES:
ZAC de Valenciennes Rouvignies - 9, Avenue Marc Lefranq - 59121 Prouvy - FRANCE
SAS au Capital de 150.000 €uros - 325239811 RCS VALENCIENNES
SIRET 38113012900095 - APE 7112 B - TVA Intracommunautaire n° FR 86381130129
Tél : 03 27 20 11 80 - Fax : 03 27 20 11 89
amodiag@amodiag.com
Site web : www.amodiag.com

Edition du : 05-12-2019 2:00

ELEVATION – COUPE

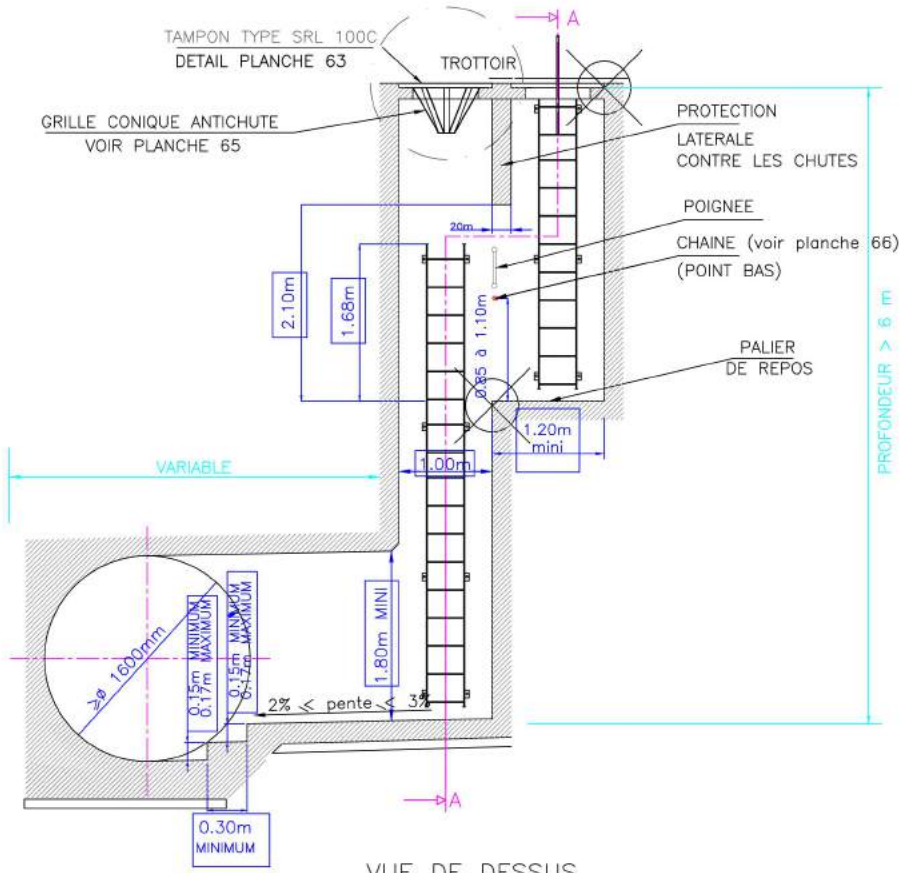

VUE DE DESSUS

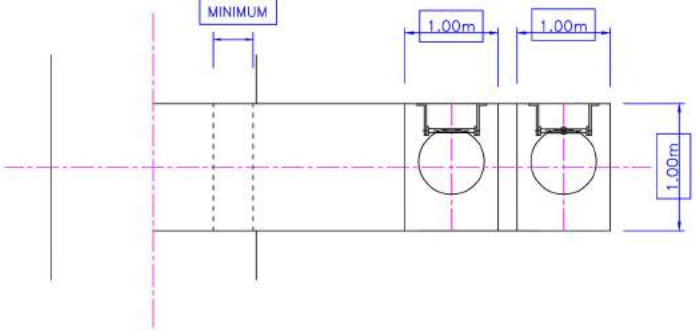

COUPE A–A

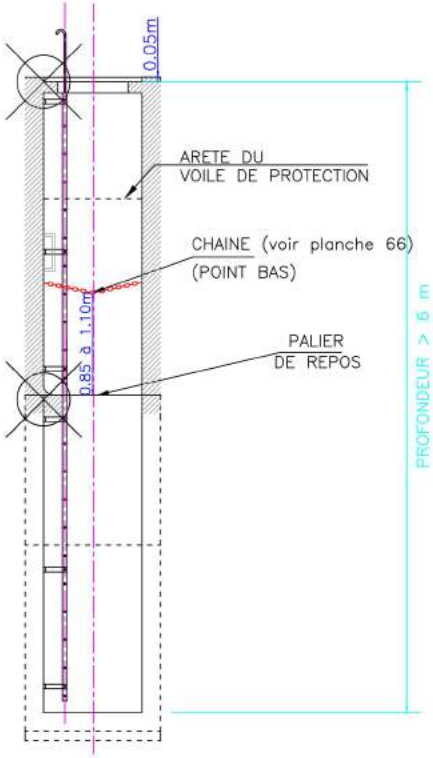

LE DESSIN DES SECTIONS REPRESENTEES DETERMINE LES DIMENSIONS INTERIEURES DE L'OUVRAGE A CONSTRUIRE. AFIN DE PRESERVER UN ENROBAGE DES ARMATURES AU MOINS EGAL A 0.05m, L'EPAISSEUR DE LA MACONNERIE DE BETON NE DEVRA PAS ETRE INFERIEURE A 0.20m.

PRESCRIPTION DE SECURITE : AU DELA D'UNE PROFONDEUR DE 6 m, IL FAUT UN PALIER DE REPOS.

RECUEIL OUVRAGES TYPES

Etablissement Public Territorial
Paris Ouest La Défense

REGARD DE VISITE DEPORTE SUR CANALISATION CIRCULAIRE VISITABLE >1600mm CAS DES GRANDES PROFONDEURS			Recueil_a M.K
Date: 04-12-2019	S.K	N. Aff.:	NP 19 054 000
Echelle : Sans		N. Pln.:	REGARDS 27

AMODIAG ENVIRONNEMENT
GROUPE HIOLLE INDUSTRIES
NOS AGENCES:
ZAC de Valenciennes Rouvignies - 9, Avenue Marc Lefranq - 59121 Prouvy - FRANCE
SAS au Capital de 150.000 €uros - 325239811 RCS VALENCIENNES
SIRET 38113012900095 - APE 7112 B - TVA Intracommunautaire n° FR 86381130129
Tél : 03 27 20 11 80 - Fax : 03 27 20 11 89
amodiag@amodiag.com
Site web : www.amodiag.com

Edition du : 05-12-2019 2:01

COUPE A–A

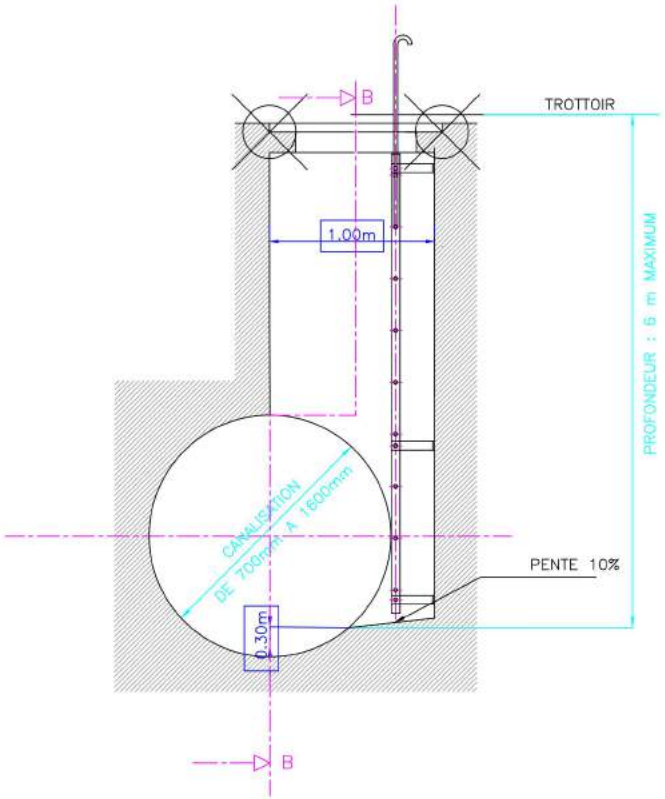

ELEVATION – COUPE B–B

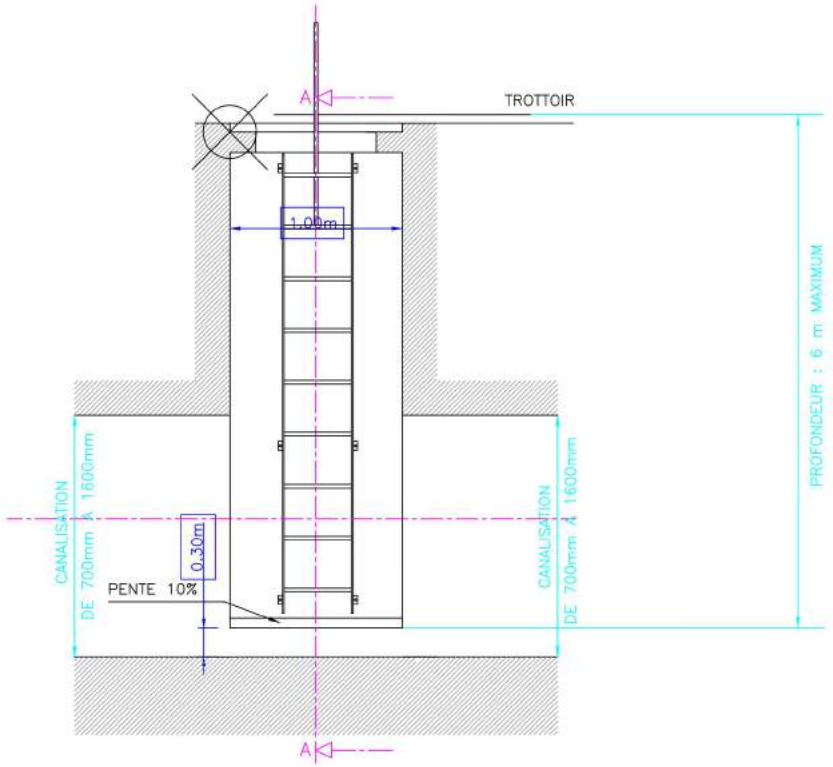

LE DESSIN DES SECTIONS REPRESENTEES DETERMINE LES DIMENSIONS INTERIEURES DE L'OUVRAGE A CONSTRUIRE. AFIN DE PRESERVER UN ENROBAGE DES ARMATURES AU MOINS EGAL A 0.05m, L'EPAISSEUR DE LA MACONNERIE DE BETON NE DEVRA PAS ETRE INFERIEURE A 0.20m.

PRESCRIPTION DE SECURITE : AU DELA D'UNE PROFONDEUR DE 6 m, IL FAUT UN PALIER DE REPOS.
NB : L'ECHELLE NE DOIT PAS DEBORDER SUR LA SECTION D'ECOULEMENT.

RECUEIL OUVRAGES TYPES

Etablissement Public Territorial
Paris Ouest La Défense

REGARD DE VISITE SUR CANALISATION DE DIAMETRE COMPRIS ENTRE 700 ET 1600mm			Recueil_a M.K
Date: 04-12-2019	S.K	N. Aff.:	NP 19 054 000
Echelle : Sans		N. Pln.:	REGARDS 28

AMODIAG ENVIRONNEMENT
GROUPE HIOLLE INDUSTRIES

NOS AGENCES:
Nord Picardie ARRAS (62) Tél. : 06 80 67 80 63
Nord Est REIMS (51) Tél. : 06 33 67 83 71
Baie de Somme AMIENS (80) Tél. : 06 76 28 06 43
Seine Normandie GAILLON (27) Tél. : 03 32 77 34 48 Fax : 03 32 77 34 57

ZAC de Valenciennes Rouvignies - 9, Avenue Marc Lefranq - 59121 Prouvy - FRANCE
SAS au Capital de 150.000 €uros - 325239811 RCS VALENCIENNES
SIRET 32113012900095 - APE 7112 B - TVA Intracommunautaire n° FR 86321130129
Tél : 03 27 20 11 80 - Fax : 03 27 20 11 89
amodiag@amodiag.com
Site web : www.amodiag.com

Edition du : 05-12-2019 2:01

COUPE A–A

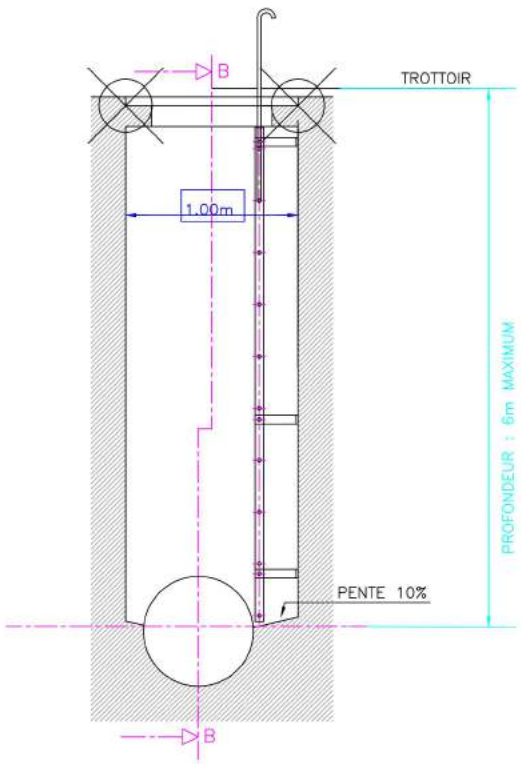

ELEVATION – COUPE B–B

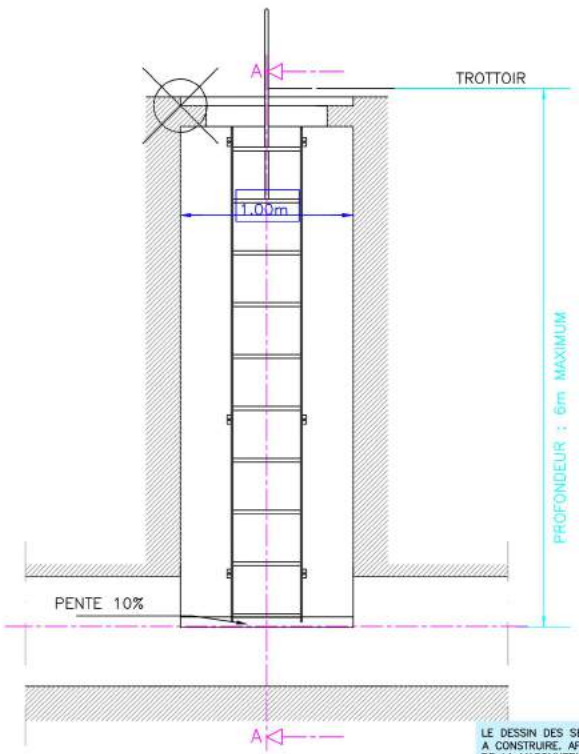

LE DESSIN DES SECTIONS REPRESENTEES DETERMINE LES DIMENSIONS INTERIEURES DE L'OUVRAGE A CONSTRUIRE. AFIN DE PRESERVER UN ENROBAGE DES ARMATURES AU MOINS EGAL A 0.05m, L'EPAISSEUR DE LA MACONNERIE DE BETON NE DEVRA PAS ETRE INFERIEURE A 0.20m.

PRESCRIPTION DE SECURITE : AU DELA D'UNE PROFONDEUR DE 6 m, IL FAUT UN PALIER DE REPOS.

RECUEIL OUVRAGES TYPES

Etablissement Public Territorial
Paris Ouest La Défense

REGARD DE VISITE SUR CANALISATION NON VISITABLE DE DIAMETRE <700mm			Recueil_a M.K
Date: 04-12-2019	S.K	N. Aff.:	NP 19 054 000
Echelle : Sans		N. Pln.:	REGARDS 29

AMODIAG ENVIRONNEMENT
GROUPE HIOLLE INDUSTRIES
NOS AGENCES:
ZAC de Valenciennes Rouvignies - 9, Avenue Marc Lefranq - 59121 Prouvy - FRANCE
SAS au Capital de 150.000 €uros - 325239811 RCS VALENCIENNES
SIRET 32113012900095 - APE 7112 B - TVA Intracommunautaire n° FR 86321130129
Tél : 03 27 20 11 80 - Fax : 03 27 20 11 89
amodiag@amodiag.com
Site web : www.amodiag.com

Edition du : 05-12-2019 2:01

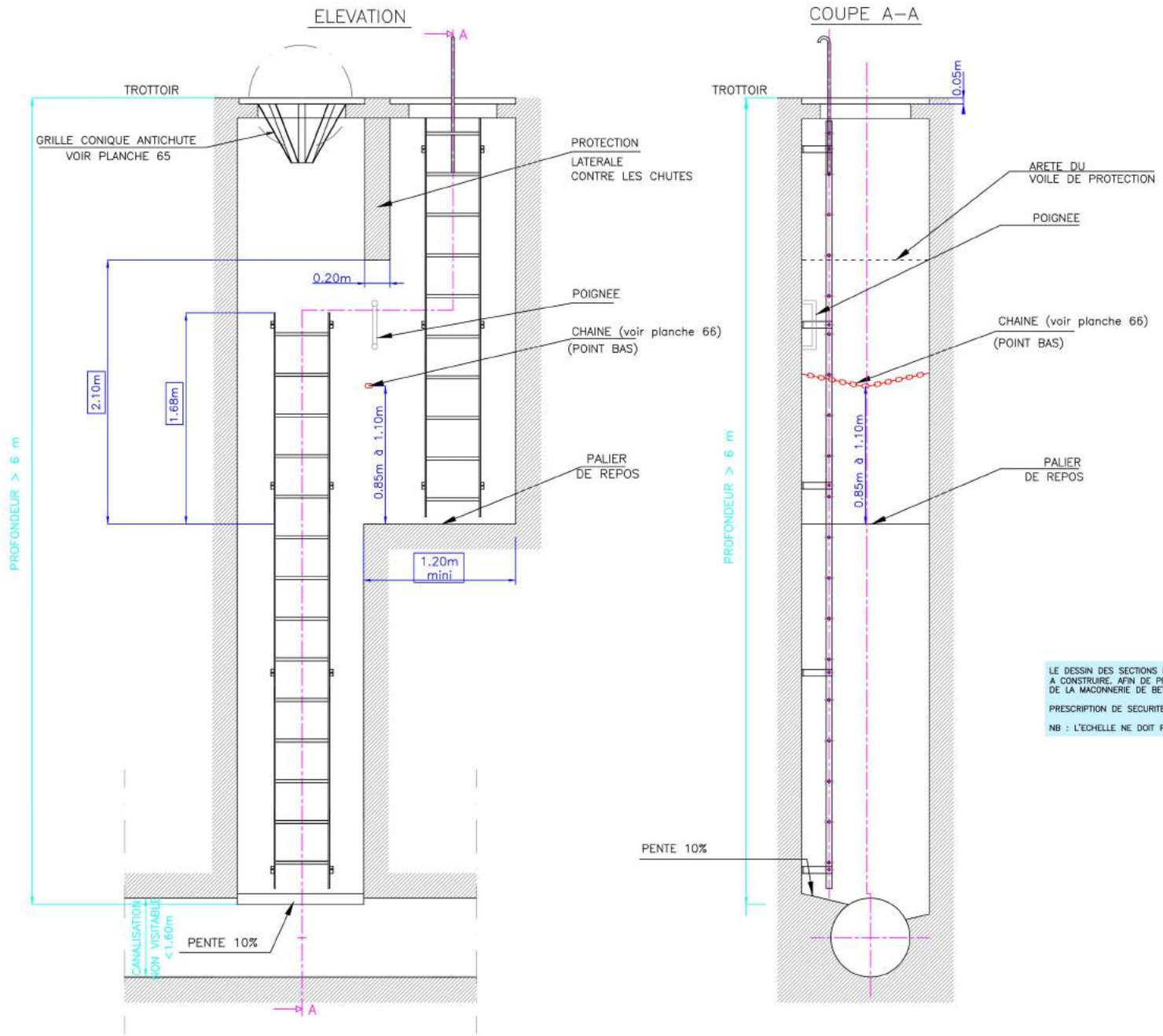

LE DESSIN DES SECTIONS REPRESENTEES DETERMINE LES DIMENSIONS INTERIEURES DE L'OUVRAGE A CONSTRUIRE. AFIN DE PRESERVER UN ENROBAGE DES ARMATURES AU MOINS EGAL A 0.05m, L'EPAISSEUR DE LA MACONNERIE DE BETON NE DEVRA PAS ETRE INFERIEURE A 0.20m.

PRESCRIPTION DE SECURITE : AU DELA D'UNE PROFONDEUR DE 6 m, IL FAUT UN PALIER DE REPOS.

NB : L'ECHELLE NE DOIT PAS DEBORDER SUR LA SECTION D'ECOULEMENT.

RECUEIL OUVRAGES TYPES

Etablissement Public Territorial
Paris Ouest La Défense

REGARD DE VISITE SUR CANALISATION NON VISITABLE
CAS DES GRANDES PROFONDEURS

Recueil_a
M.K

Date: 04-12-2019	S.K	N. Aff.:	NP 19 054 000
Echelle : Sans		N. Pln.:	REGARDS 30

AMODIAG ENVIRONNEMENT
GROUPE HIOLLE INDUSTRIES
NOS AGENCES:
ZAC de Valenciennes Rouvignies - 9, Avenue Marc Lefranq - 59121 Prouvy - FRANCE
SAS au Capital de 150.000 €uros - 325239811 RCS VALENCIENNES
SIRET 32113012900095 - APE 7112 B - TVA Intracommunautaire n° FR 86321130129
Tél : 03 27 20 11 80 - Fax : 03 27 20 11 89
amodiag@amodiag.com
Site web : www.amodiag.com

Edition du : 05-12-2019 2:02

ELEVATION – COUPE

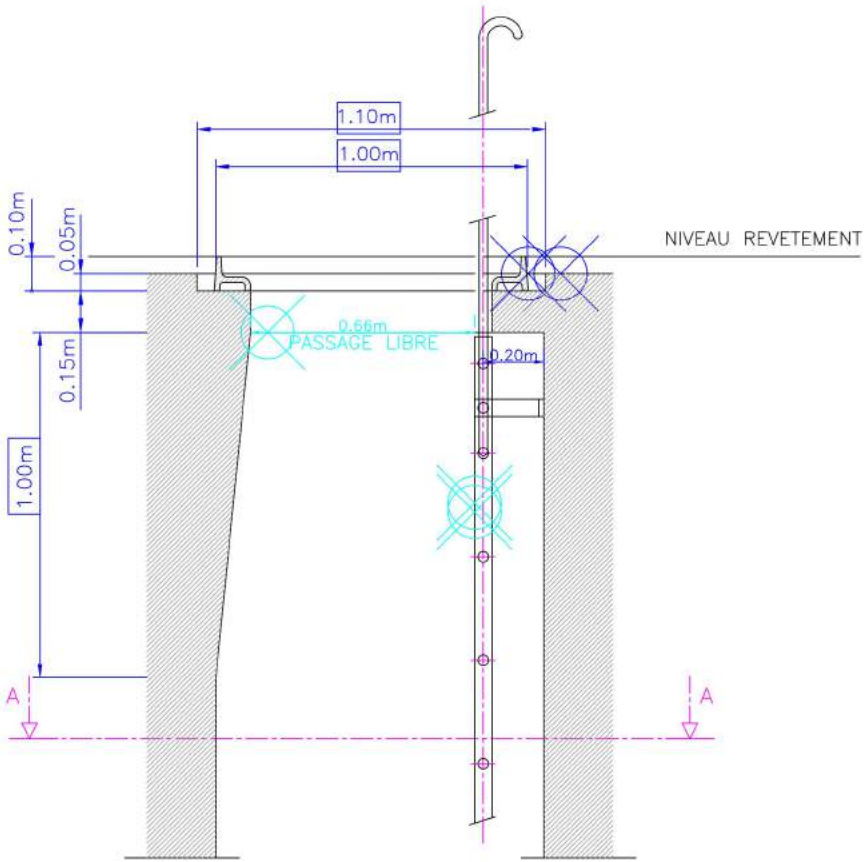

COUPE AA

VUE DE DESSUS

(TAMPON NON REPRESENTE)

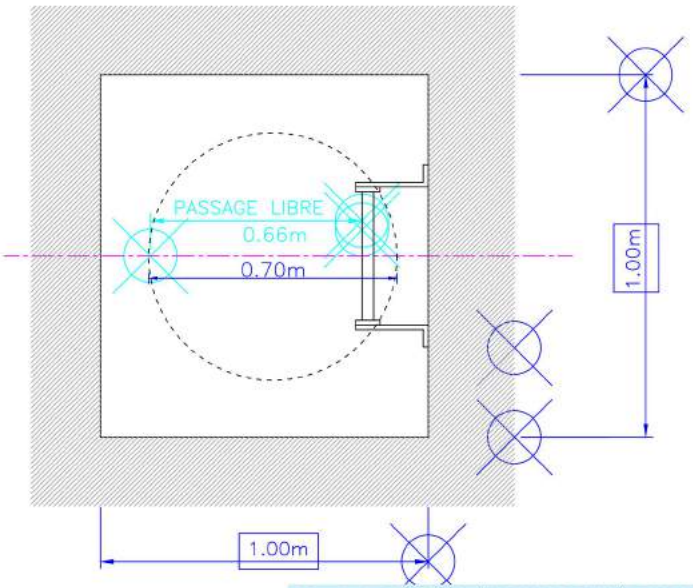

NOTA : LA NICHE DE L'ECHELLE N'EST EXIGEE QUE LORS D'UN ACCES DIRECT EN EGOUT.
LE PASSAGE LIBRE EST INDIQUE POUR LE TAMPON MODELE SRL100C (VOIR PLANCHE 63)
DETAILS ECHELLE ET CROSSE : VOIR PLANCHE 61 et 62

RECUEIL OUVRAGES TYPES

Etablissement Public Territorial
Paris Ouest La Défense

TETE DE REGARD COULEE EN PLACE 1,00m x 1,00m INTERIEUR POUR TAMPON A DOUBLE OUVERTURE ARTICULEE			Recueil_a M.K
Date: 04-12-2019	S.K	N. Aff.:	NP 19 054 000
Echelle : Sans		N. Pln.:	REGARDS 31

AMODIAG ENVIRONNEMENT
GROUPE HOLLE INDUSTRIES
NOS AGENCES:
ZAC de Valenciennes Rouvignies - 9, Avenue Marc Lefranq - 59121 Prouvy - FRANCE
SAS au Capital de 150.000 €uros - 325239811 RCS VALENCIENNES
SIRET 32113012900095 - APE 7112 B - TVA Intracommunautaire n° FR 86321130129
Tél : 03 27 20 11 80 - Fax : 03 27 20 11 89
amodiag@amodiag.com
Site web : www.amodiag.com

Edition du : 05-12-2019 2:02

PRECONISATIONS A LA REALISATION DE
BRANCHEMENT SUR CANALISATION VISITABLE

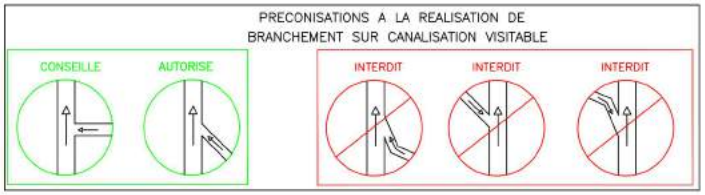

ELEVATION – COUPE

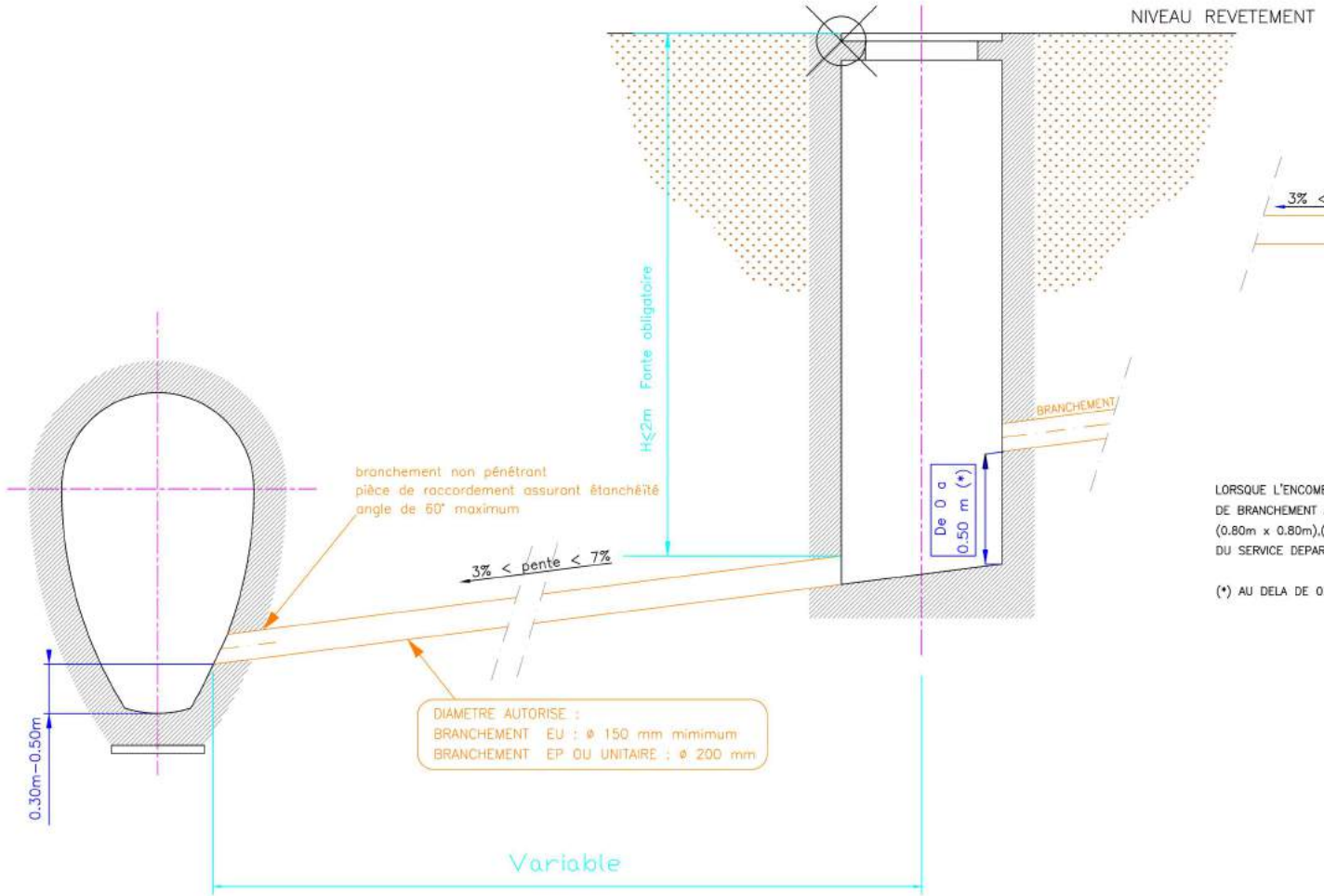

VUE DE DESSUS
AU NIVEAU DU RADIER

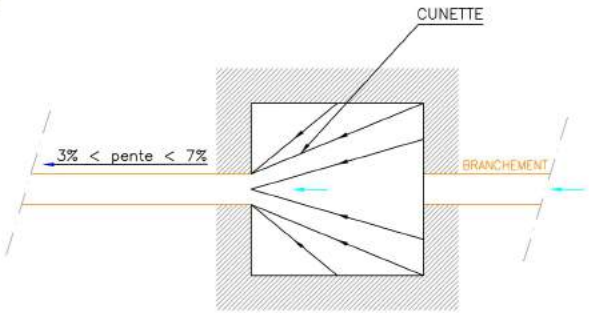

LORSQUE L'ENCOMBREMENT DU SOUS SOL NE PERMET PAS LA MISE EN PLACE D'UN REGARD DE BRANCHEMENT AUX DIMENSIONS DE 1,00m x 1,00m, UNE DIMENSION INFERIEURE (0.80m x 0.80m),(0.40m x 0.40m) PAR EXEMPLE, PEUT ETRE ADAPTEE SUR AUTORISATION DU SERVICE DEPARTEMENTAL D'ASSAINISSEMENT.

(*) AU DELA DE 0.50 m, UNE CHUTE ACCOMPAGNEE EST NECESSAIRE (CF PLANCHE 43).

RECUEIL OUVRAGES TYPES

Etablissement Public Territorial
Paris Ouest La Défense

BRANCHEMENT SUR RESEAU VISITABLE DE TYPE OVOÏDE			Recueil_a M.K
Date: 04-12-2019	S.K	N. Aff.:	NP 19 054 000
Echelle : Sans		N. Pln.:	BRANCHEMENTS 40

AMODIAG ENVIRONNEMENT
GROUPE HIOLLE INDUSTRIES
NOS AGENCES:
ZAC de Valenciennes Rouvignies - 9, Avenue Marc Lefranq - 59121 Prouvy - FRANCE
SAS au Capital de 150.000 €uros - 325239811 RCS VALENCIENNES
SIRET 32511301290095 - APE 7112 B - TVA Intracommunautaire n° FR 86325113012 9
Tél : 03 27 20 11 80 - Fax : 03 27 20 11 89
amodiag@amodiag.com
Site web : www.amodiag.com

Edition du : 05-12-2019 2:02

PRECONISATIONS A LA REALISATION DE
BRANCHEMENT SUR CANALISATION NON VISITABLE

ELEVATION – COUPE

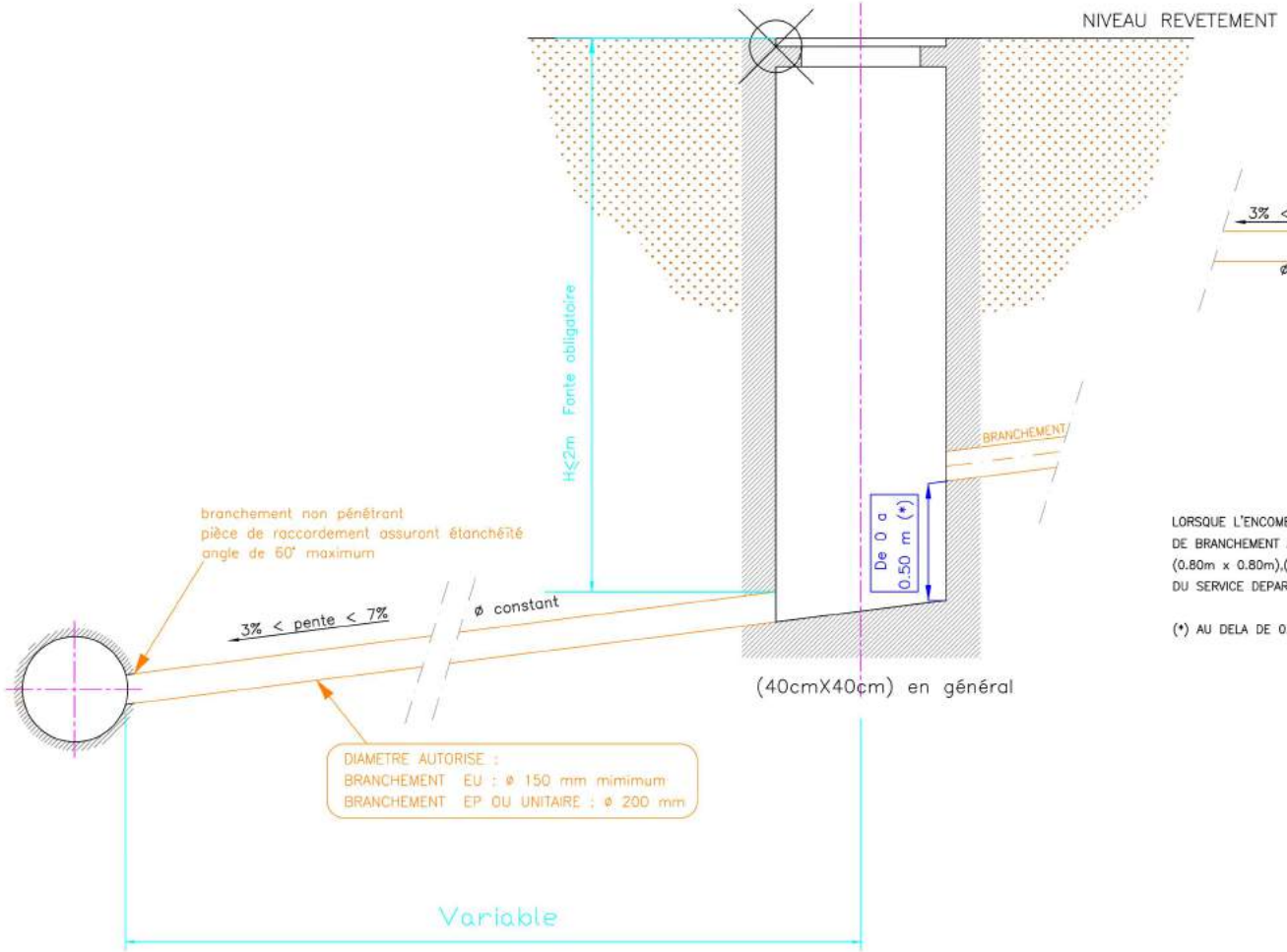

VUE DE DESSUS
AU NIVEAU DU RADIER

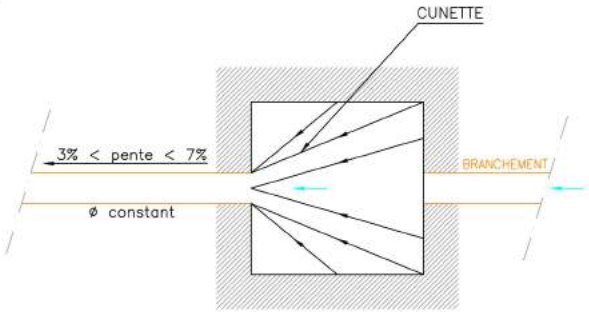

LORSQUE L'ENCOMBREMENT DU SOUS SOL NE PERMET PAS LA MISE EN PLACE D'UN REGARD DE BRANCHEMENT AUX DIMENSIONS DE 1,00m x 1,00m, UNE DIMENSION INFERIEURE (0.80m x 0.80m),(0.40m x 0.40m) PAR EXEMPLE, PEUT ETRE ADAPTEE SUR AUTORISATION DU SERVICE DEPARTEMENTAL D'ASSAINISSEMENT.

(*) AU DELA DE 0.50m, UNE CHUTE ACCOMPAGNEE EST NECESSAIRE (CF PLANCHE 43).

RECUEIL OUVRAGES TYPES

Etablissement Public Territorial
Paris Ouest La Défense

BRANCHEMENT SUR RESEAU NON VISITABLE			Recueil_a M.K
Date: 04-12-2019	S.K	N. Aff.:	NP 19 054 000
Echelle : Sans		N. Pln.:	BRANCHEMENTS 41

AMODIAG ENVIRONNEMENT
GROUPE HIOLLE INDUSTRIES
NOS AGENCES:
ZAC de Valenciennes Rouvignies - 9, Avenue Marc Lefrancq - 59121 Prouvy - FRANCE
SAS au Capital de 150.000 €uros - 325230811 RCS VALENCIENNES
SIRET 32113012900095 - APE 7112 B - TVA Intracommunautaire n° FR 86321130129
Tél : 03 27 20 11 80 - Fax : 03 27 20 11 89
amodiag@amodiag.com
Site web : www.amodiag.com

Edition du : 05-12-2019 2:03

BRANCHEMENT SUR RESEAU
VISITABLE ET NON VISITABLE

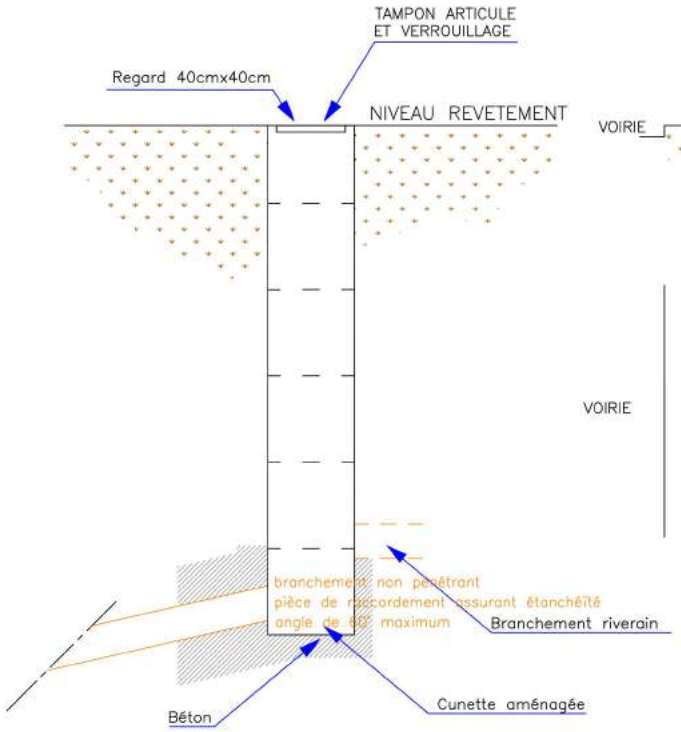

COUPE

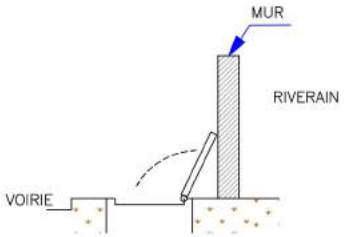

VUE DE DESSUS

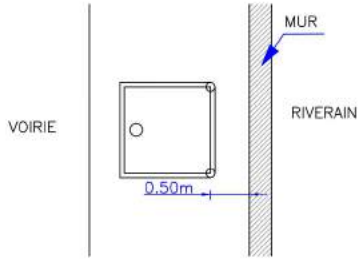

DISPOSITIFS DE VISITE
SCHEMAS DE PRINCIPES
ADAPTATIONS POSSIBLE

CAS 1

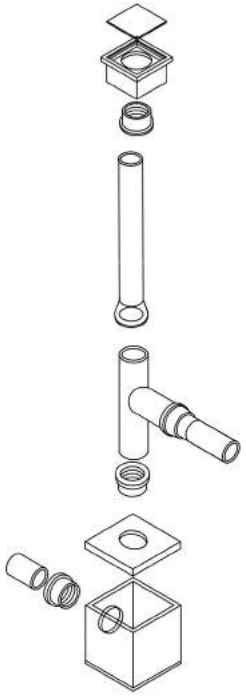

BRANCHEMENT
DESSIN DE PRINCIPE
Ce plan devra être adapté en fonction des diamètres et de la présence de réseaux

CAS 2

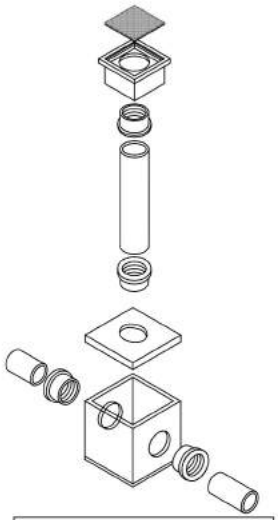

BRANCHEMENT
DESSIN DE PRINCIPE
Ce plan devra être adapté en fonction des diamètres et de la présence de réseaux

CAS 3

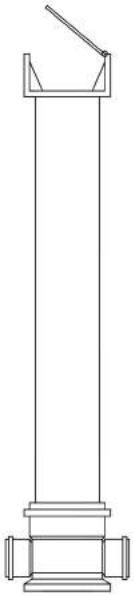

TABOURET
EN PVC ⌀400
Ce plan devra être adapté en fonction des diamètres et de la présence de réseaux

CET OUVRAGE TYPE NE PEUT ETRE REALISE QUE SUR AUTORISATION EXPRESSE DU SERVICE DEPARTEMENTAL D'ASSAINISSEMENT.

LE REGARD NE DOIT PAS ETRE EN APPUI SUR LE TUYAU VERTICAL.

RECUEIL OUVRAGES TYPES

Etablissement Public Territorial
Paris Ouest La Défense

ADAPTATION DU REGARD DE BRANCHEMENT			Recueil_a M.K
Date: 04-12-2019	S.K	N. Aff.:	NP 19 054 000
Echelle : Sans		N. Pln.:	BRANCHEMENTS 42

AMODIAG ENVIRONNEMENT
GROUPE HIOLLE INDUSTRIES
NOS AGENCES:
ZAC de Valenciennes Rouvignies - 9, Avenue Marc Lefrancq - 59121 Prouvy - FRANCE
SAS au Capital de 150.000 €uros - 325230811 RCS VALENCIENNES
SIRET 38113012900095 - APE 7112 B - TVA Intracommunautaire n° FR 86381130129
Tél : 03 27 20 11 80 - Fax : 03 27 20 11 89
amodiag@amodiag.com
Site web : www.amodiag.com

Edition du : 05-12-2019 2:03

CAS N°1

DANS UN REGARD

[CHUTE A L'EXTERIEUR]

Autorisé

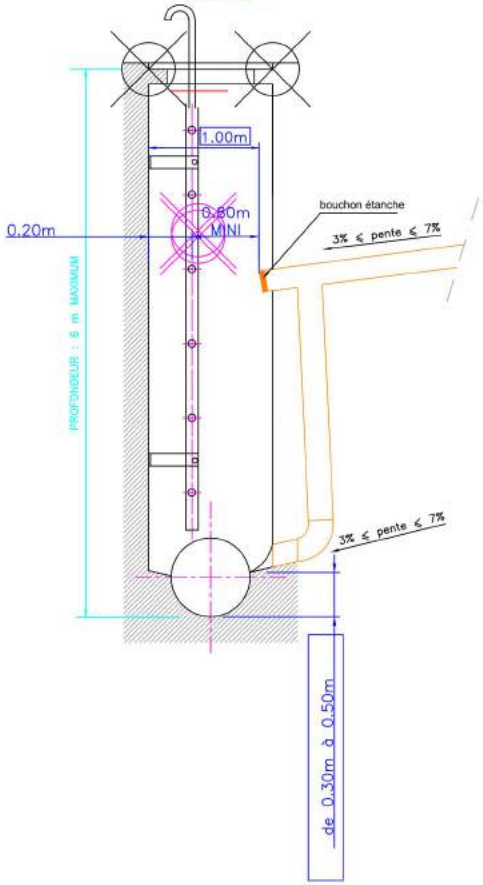

CAS N°2

DANS UN REGARD

[CHUTE A L'INTERIEUR]

Toléré

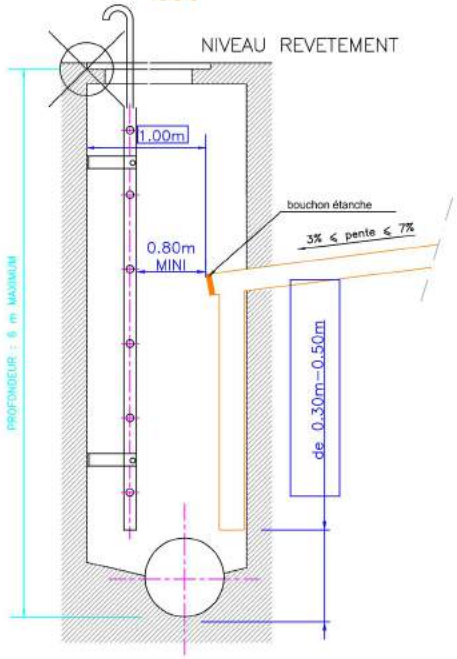

CAS N°3

DANS UN OVOIDE

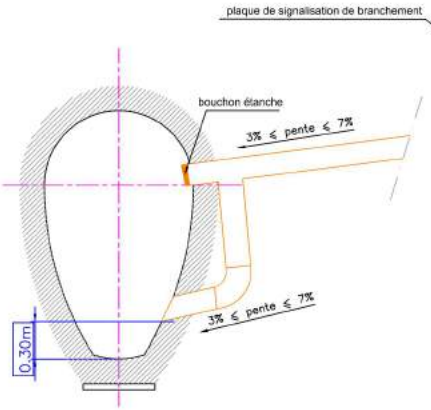

CAS N°4

DANS UN OVOIDE A BANQUETTE

BANQUETTE AVEC CUNETTE AMENAGEE

ET GRILLE DE RECOUVREMENT

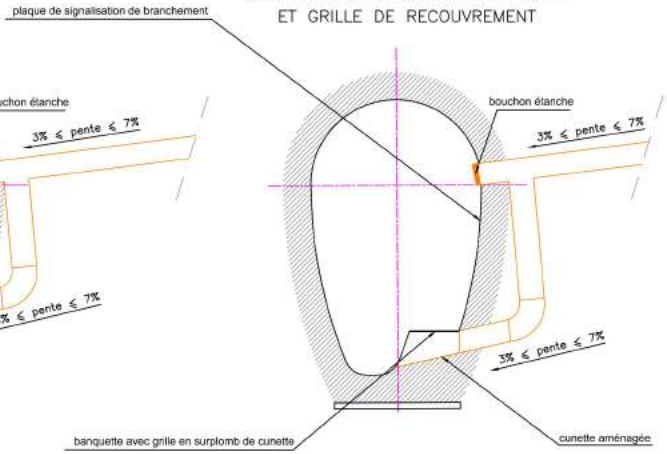

CES OUVRAGES TYPES NE PEUVENT ETRE REALISES QUE SUR AUTORISATION EXPRESSE DU SERVICE DEPARTEMENTAL D'ASSAINISSEMENT.

RECUEIL OUVRAGES TYPES

Etablissement Public Territorial Paris Ouest La Défense

ARRIVEE EN CHUTE GUIDEE DES BRANCHEMENTS			Recueil_a M.K
Date: 04-12-2019	S.K	N. Aff.:	NP 19 054 000
Echelle : Sans		N. Pln.:	BRANCHEMENTS 43

AMODIAG ENVIRONNEMENT
GROUPE HIOLLE INDUSTRIES
NOS AGENCES:
ZAC de Valenciennes Rouvignies - 9, Avenue Marc Lefranqc - 59121 Prouvy - FRANCE
SAS au Capital de 150.000 €uros - 325239811 RCS VALENCIENNES
SIRET 38113012900095 - APE 7112 B - TVA Intracommunautaire n° FR 86381130129
Tél : 03 27 20 11 80 - Fax : 03 27 20 11 89
amodiag@amodiag.com
Site web : www.amodiag.com

Edition du : 05-12-2019 2:03

CAS N°1

ELEVATION – COUPE

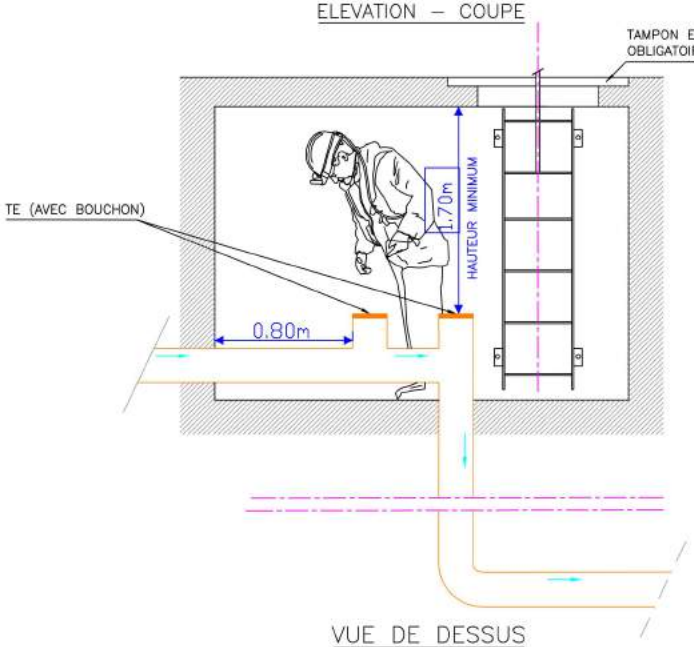

VUE DE DESSUS

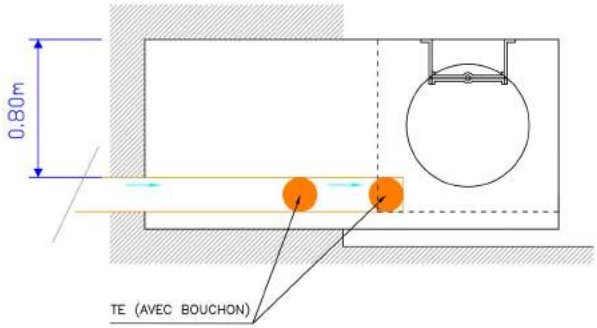

CAS N°2

ELEVATION – COUPE

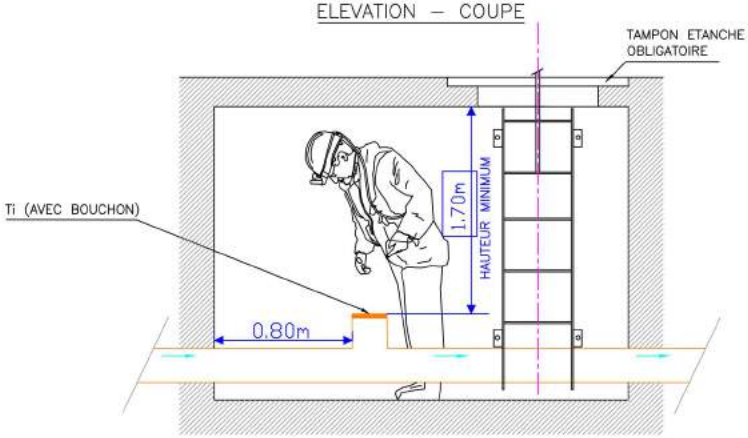

VUE DE DESSUS

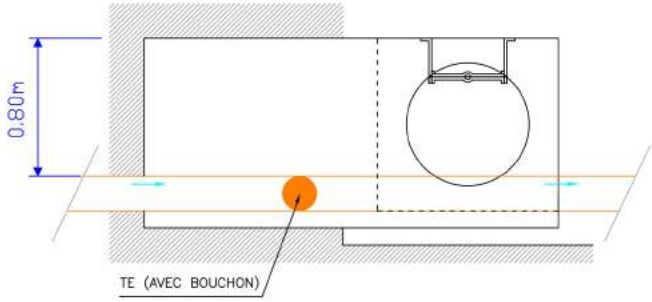

BRANCHEMENT INDUSTRIEL : DIAMETRE 200mm MINIMUM
PRECONISATIONS MATERIEL :
CANALISATION EN PRV (IMPERATIF)
TAMPON ETANCHE OBLIGATOIRE
NOTE : OUVRAGE DESSINE AVEC UN BRANCHEMENT DN 200mm

RECUEIL OUVRAGES TYPES

Etablissement Public Territorial
Paris Ouest La Défense

REGARD DE BRANCHEMENT POUR REJET INDUSTRIEL AVEC ACCES DE PRELEVEMENT			Recueil_a M.K
Date: 04-12-2019	S.K	N. Aff.:	NP 19 054 000
Echelle : Sans		N. Pln.:	BRANCHEMENTS 44

AMODIAG ENVIRONNEMENT
GROUPE HIOLLE INDUSTRIES

NOS AGENCES:
Nord Picardie ARRAS (62) Tél. : 06 80 67 80 63
Nord Est REIMS (51) Tél. : 06 33 67 83 71
Baie de Somme AMIENS (80) Tél. : 06 76 28 06 43
Seine Normandie GAILLON (27) Tél. : 03 32 77 34 48 Fax : 03 32 77 34 67

ZAC de Valenciennes Rouvignies - 9, Avenue Marc Lefranqc - 59121 Prouvy - FRANCE
SAS au Capital de 150.000 €uros - 325239811 RCS VALENCIENNES
SIRET 38113012900095 - APE 7112 B - TVA Intracommunautaire n° FR 86381130129
Tél : 03 27 20 11 80 - Fax : 03 27 20 11 89
amodiag@amodiag.com
Site web : www.amodiag.com

Edition du : 05-12-2019 2:04

COUPE DANS L'OUVRAGE
COUPE B–B

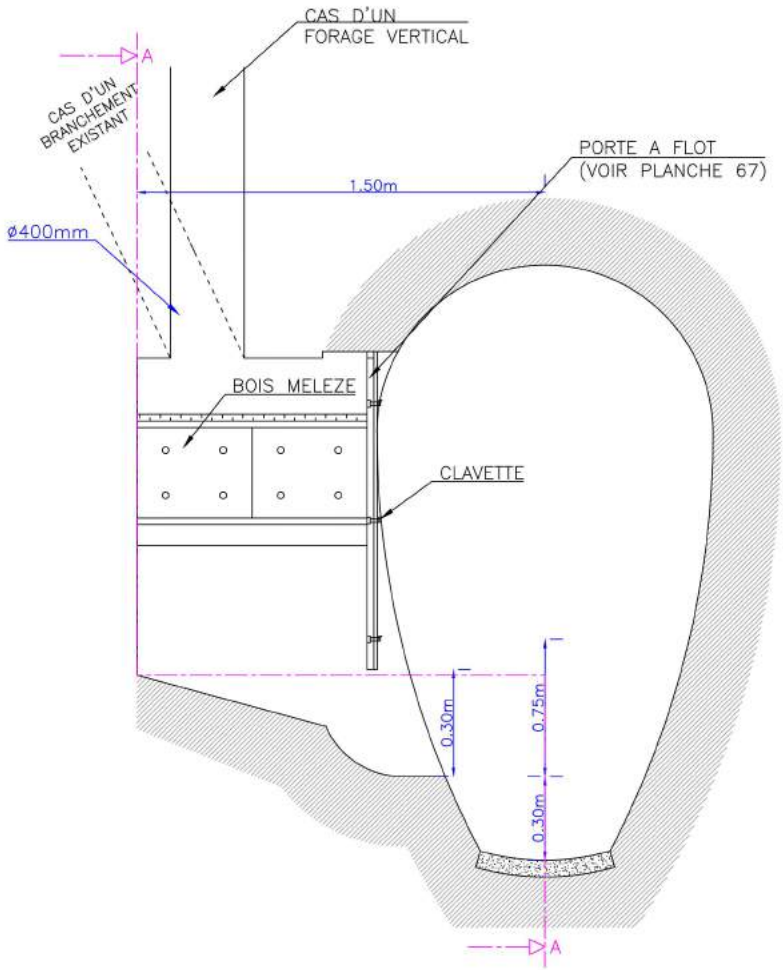

COUPE A–A
NICHE VUE DE FACE

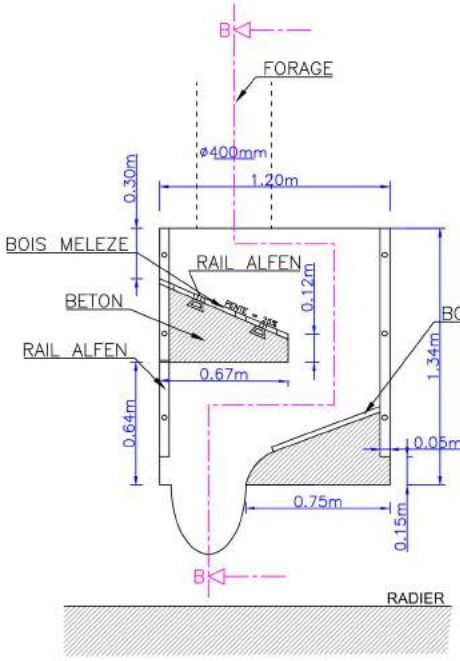

NICHE VUE DE DESSUS

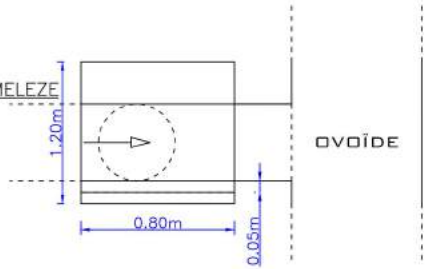

Observation : la récupération de chute est protégée par une plaque en matériau résistant :

- bois de mélèze
- Pavés de pierre de lave
- Inox

RECUEIL OUVRAGES TYPES			
Etablissement Public Territorial Paris Ouest La Défense			
NICHE BRISE CHUTE			Recueil_a M.K
Date: 04-12-2019	S.K	N. Aff.:	NP 19 054 000
Echelle : Sans		N. Pln.:	BRANCHEMENTS 45

AMODIAG ENVIRONNEMENT
GROUPE HIOLLE INDUSTRIES
NOS AGENCES:
ZAC de Valenciennes Rouvignies - 9, Avenue Marc Lefranqc - 59121 Prouvy - FRANCE
SAS au Capital de 150.000 €uros - 325230811 RCS VALENCIENNES
SIRET 38113012900095 - APE 7112 B - TVA Intracommunautaire n° FR 86381130129
Tél : 03 27 20 11 80 - Fax : 03 27 20 11 89
amodiag@amodiag.com
Site web : www.amodiag.com

Edition du : 05-12-2019 2:04

ELEVATION – COUPE

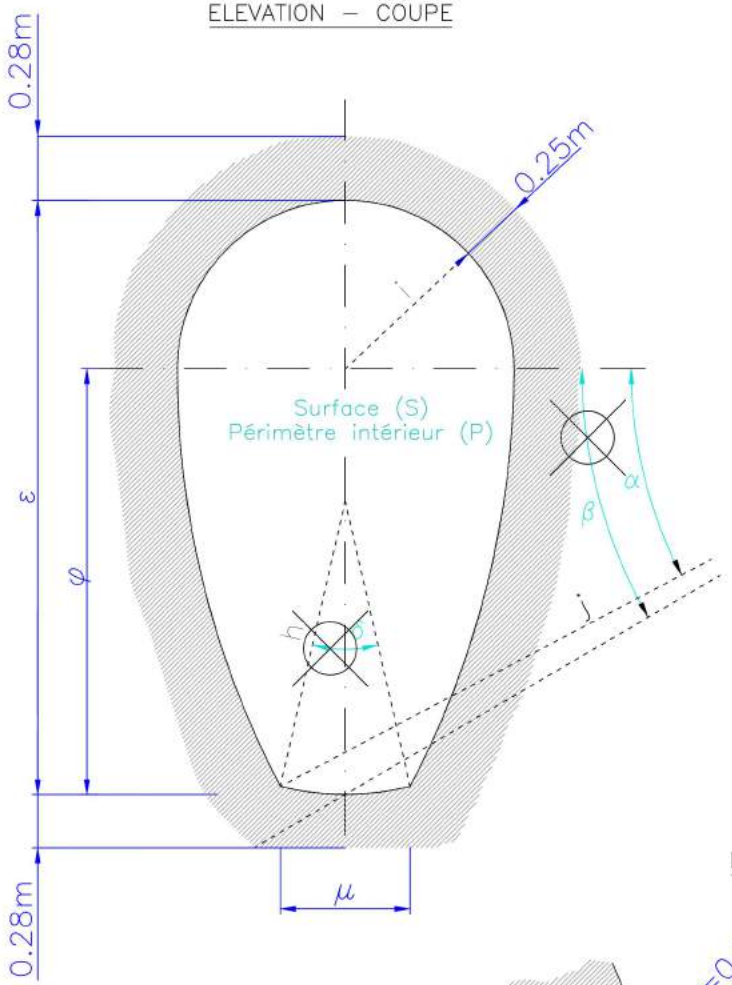

DETAIL RADIER

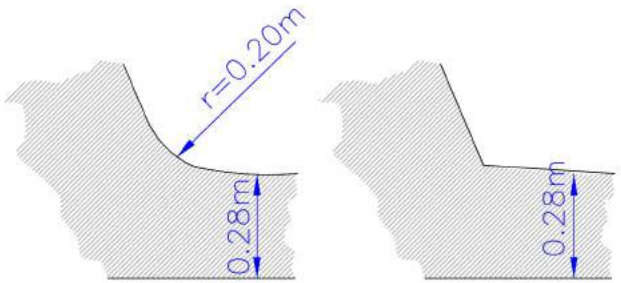

EGOUT 230/130	EGOUT 210/130	EGOUT 200/120
ANGLES CALCULES : α 27° 49' 19'' δ 31° 53' 20''	ANGLES CALCULES : α 31° 34' δ 31° 53' 30''	ANGLES CALCULES : α 30° 27' δ 33° 22' 58''
DISTANCES (en m): ε = 2.30 ; ι = 0.65 φ = 1.65 ; ∂ = 3.465 η = 0.97 ; μ = 0.50	DISTANCES (en m): ε = 2.10 ; ι = 0.65 φ = 1.45 ; ∂ = 2.703 η = 0.91 ; μ = 0.50	DISTANCES (en m): ε = 2.00 ; ι = 0.60 φ = 1.40 ; ∂ = 2.506 η = 0.665 ; μ = 0.476
LONGUEURS DEVELOPPEES : VOUTE : 2.04m PIEDROITS : 3.36m RADIER : 0.50m 5.90m	LONGUEURS DEVELOPPEES : VOUTE : 2.04m PIEDROITS : 2.91m RADIER : 0.57m 5.52m	LONGUEURS DEVELOPPEES : VOUTE : 1.88m PIEDROITS : 2.88m RADIER : 0.40m 5.16m
S = 2.35m² P = 5.90m	S = 2.15m² P = 5.52m	S = 1.86m² P = 5.16m

EGOUT SCHEMA TYPE :	EGOUT 200/105	EGOUT 180/100
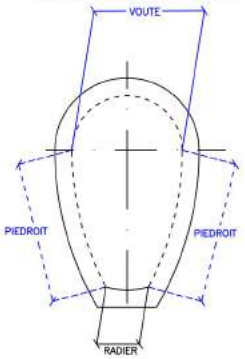	ANGLES CALCULES : α 25° 21' 4'' δ 34° 6' 22''	ANGLES CALCULES : α 20° 58' 59'' δ –
	DISTANCES (en m): ε = 2.00 ; ι = 0.525 φ = 1.475 ; ∂ = 3.375 η = 0.682 ; μ = 0.40	DISTANCES (en m): ε = 1.80 ; ι = 0.50 φ = 1.30 ; ∂ = 3.253 η = 0.91 ; μ = 0.486
	LONGUEURS DEVELOPPEES : VOUTE : 1.65m PIEDROITS : 2.98m RADIER : 0.40m 5.03m	LONGUEURS DEVELOPPEES : VOUTE : 1.57m PIEDROITS : 2.575m RADIER : 0.486m 4.631m
	S = 1.65m² P = 5.03m	S = 1.45m² P = 4.631m

LE DESSIN DES SECTIONS REPRESENTEES DETERMINE LES DIMENSIONS INTERIEURES DE L'OUVRAGE A CONSTRUIRE.
AFIN DE PRESERVER UN ENROBAGE DES ARMATURES AU MOINS EGAL A 0.05m.

LES EGOUTS MACONNES SONT REPRESENTES DANS LE PRESENT RECUEIL EN VUE DE TRAVAUX DE REHABILITATION.

RECUEIL OUVRAGES TYPES

Etablissement Public Territorial
Paris Ouest La Défense

EGOUT MACONNE DE TYPE OVOÏDE		Recueil_a M.K	
Date: 04-12-2019	S.K	N. Aff.: NP 19 054 000	
Echelle : Sans		N. Pln.: OUV. VISITE	50

AMODIAG ENVIRONNEMENT
GROUPE HOLLE INDUSTRIES
NOS AGENCES:
ZAC de Valenciennes Rouvignies - 9, Avenue Marc Lefrancq - 59121 Prouvy - FRANCE
SAS au Capital de 150.000 Euros - 325230811 RCS VALENCIENNES
SIRET 38113012900095 - APE 7112 B - TVA Intracommunautaire n° FR 86381130129
Tél : 03 27 20 11 80 - Fax : 03 27 20 11 89
amodiag@amodiag.com
Site web : www.amodiag.com

Edition du : 05-12-2019 2:04

TYPES		DIMENSIONS (en centimètres)										
		a x b	r0	r1	r2	r3	c	d	e	PERIMETRES	SURFACES en m²	RAYONS HYDRAULIQUES MOYENS
EXCEPTIONNELLEMENT VISITABLES	100	100 x 62,5	50	16	90	27,75	35	22,25	13	264	0,51	19,3
	130	130 x 80	62	18,25	117	36	36,5	32	14	341	0,83	24,3
SEMI-VISITABLES	150	150 x 90	70	18,75	135	41,5	37,5	38,5	15	390	1,09	28,0
VISITABLES	180	180 x 108	70	22,5	162	50	45	60	17,5	468	1,57	33,5
	200	200 x 120	70	25	180	55,5	50	74,5	19	519	1,93	37,2

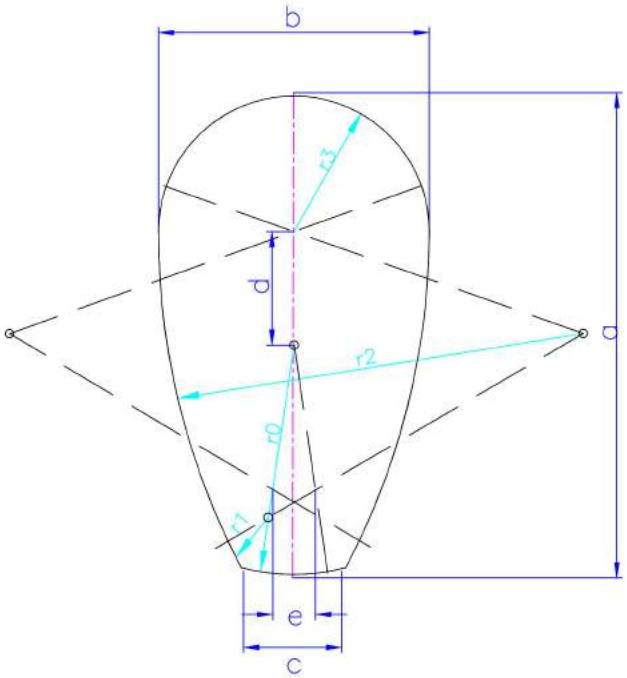

RECUEIL OUVRAGES TYPES

Etablissement Public Territorial
Paris Ouest La Défense

EGOUT PREFABRIQUE
DE TYPE OVOÏDE
AVEC BRANCHEMENT VISITABLE DE TYPE OVOÏDE

Recueil_a
M.K

Date: 04-12-2019 | S.K | N. Aff.: NP 19 054 000

Echelle : Sans | N. Pln.: OUV. VISITE | 51

NOS AGENCES:

AMODIAG ENVIRONNEMENT
GROUPE HOLLE INDUSTRIES

ZAC de Valenciennes Rouvignies - 9, Avenue Marc Lefrancq - 59121 Prouvy - FRANCE
SAS au Capital de 150.000 €uros - 325230811 RCS VALENCIENNES
SIRET 38113012900095 - APE 7112 B - TVA Intracommunautaire n° FR 85381130129

Tél : 03 27 20 11 80 - Fax : 03 27 20 11 89
amodiag@amodiag.com
Site web : www.amodiag.com

Edition du : 05-12-2019 2:04

COUPE A–A

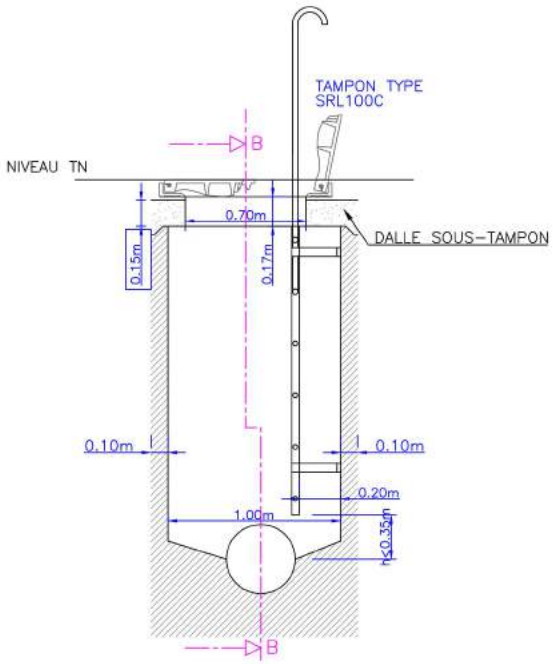

DALLE SOUS TAMPON
COUPE
suivant coupe A–A

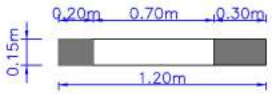

DALLE SOUS TAMPON
VUE DE DESSUS
suivant coupe A–A

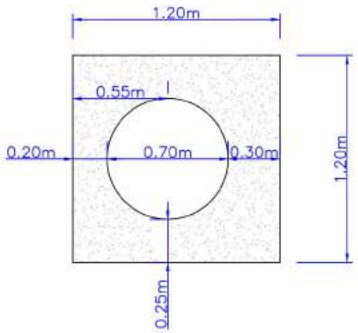

COUPE B–B

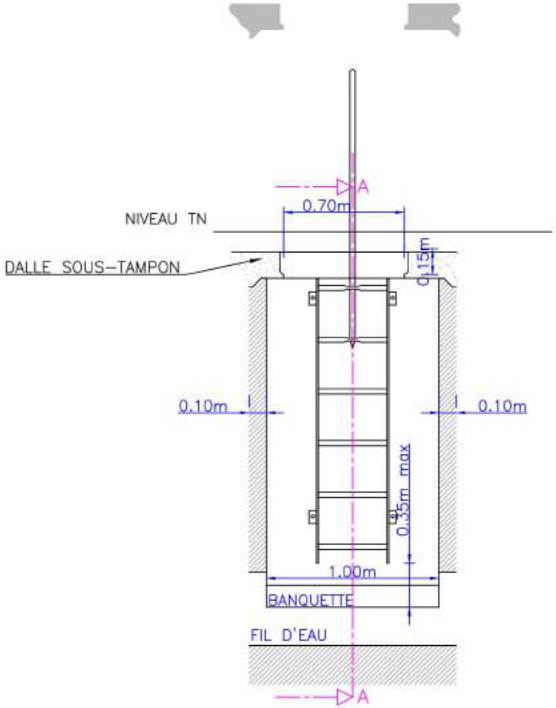

RECUEIL OUVRAGES TYPES

Etablissement Public Territorial
Paris Ouest La Défense

REGARD PREFABRIQUE		Recueil_a M.K	
Date: 04-12-2019	S.K	N. Aff.:	NP 19 054 000
Echelle : Sans		N. Pln.:	ACCESSOIRES 60

AMODIAG ENVIRONNEMENT
GROUPE HIOLLE INDUSTRIES
NOS AGENCES:
ZAC de Valenciennes Rouvignies - 9, Avenue Marc Lefrancq - 59121 Prouvy - FRANCE
SAS au Capital de 150.000 Euros - 325230811 RCS VALENCIENNES
SIRET 38113012900095 - APE 7112 B - TVA Intracommunautaire n° FR85381130129
Tél : 03 27 20 11 80 - Fax : 03 27 20 11 89
amodiag@amodiag.com
Site web : www.amodiag.com

Edition du 05-12-2019 2:05

COUPE A–A

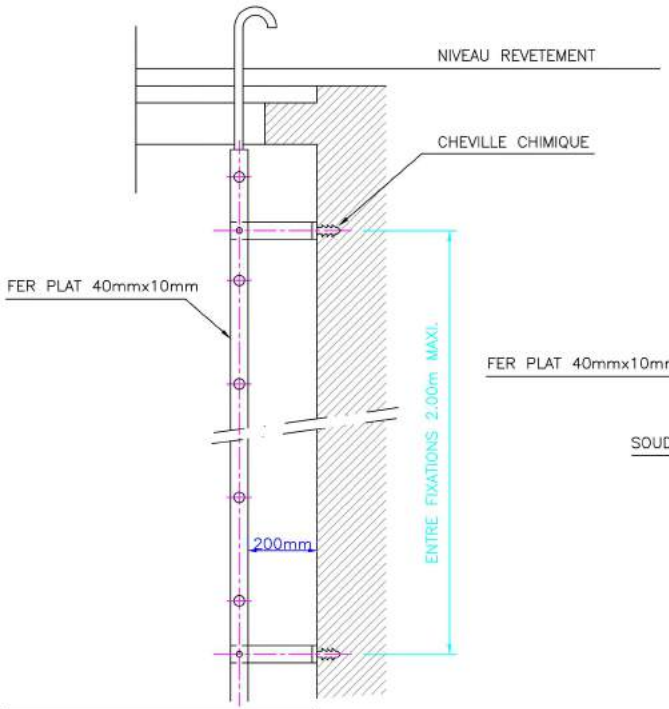

DETAIL
PATTES DE FIXATION
EXTREMITE DE CROSSE ARRONDIE

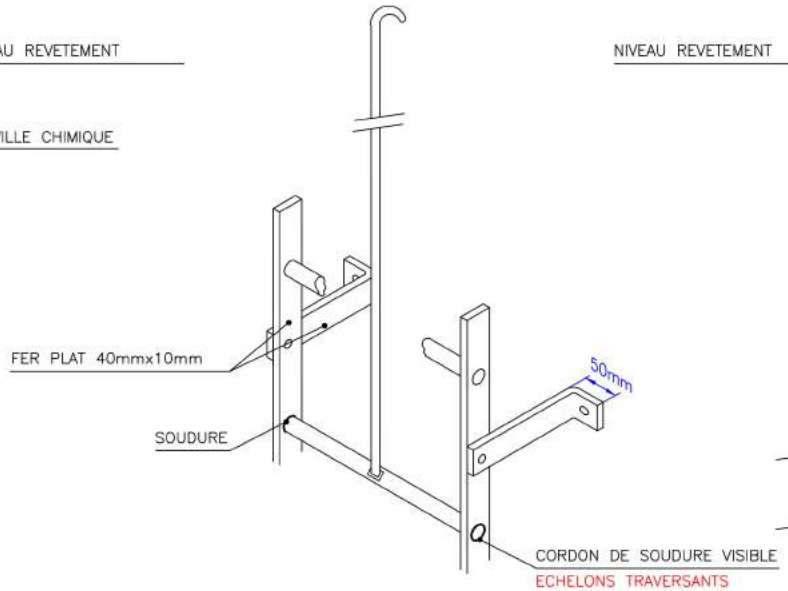

ELEVATION – COUPE

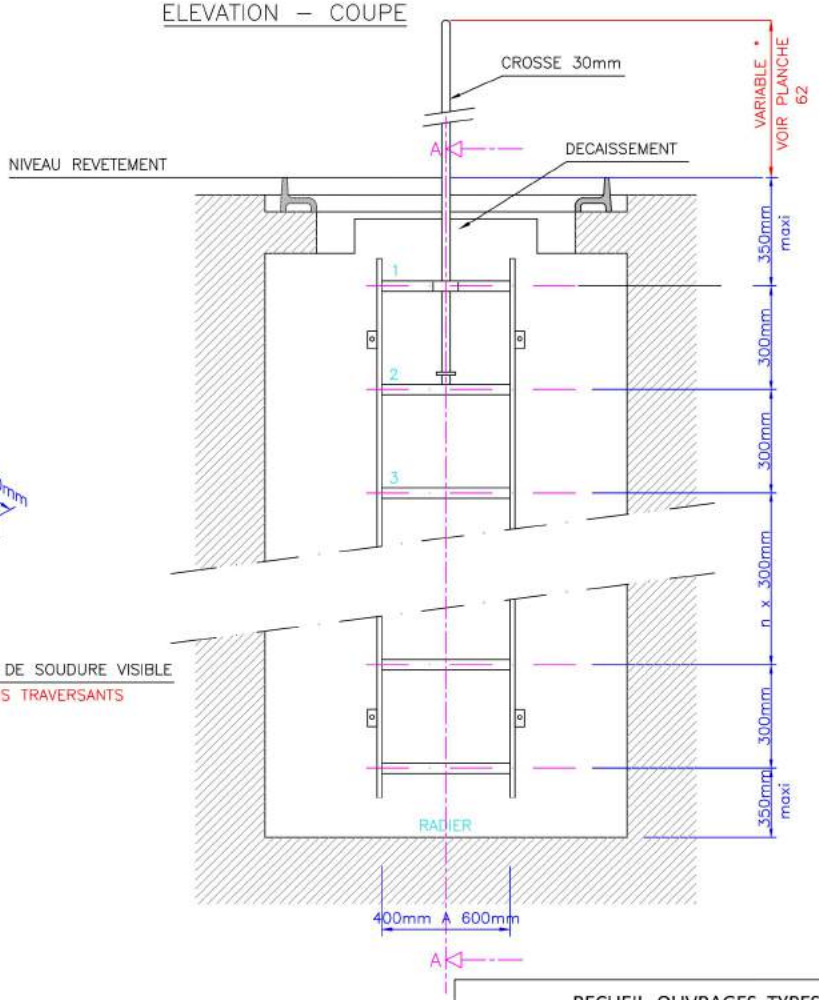

VUES DE DESSUS
BARREAUX D'ECHELLE

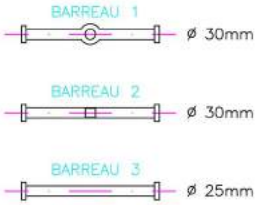

CAS DE REHABILITATION

SUR LE TERRAIN :

PRESENCE D'UNE CAGE D'ECHELLE

ET D'ECHELONS

TRAVAUX:

REMPLACEMENT DES ECHELONS

PAR UNE ECHELLE

CAGE D'ECHELLE
VUE DE DESSUS

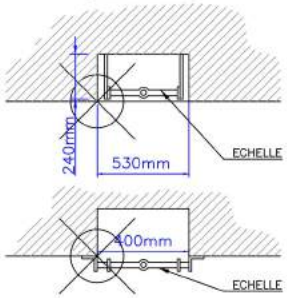

CAS DE TRAVAUX NEUFS

SUR LE TERRAIN :

PAS DE PRESENCE D'UNE ECHELLE

TRAVAUX:

MISE EN PLACE D'UNE ECHELLE

(PAS DE CAGE A CREER)

ECHELLE
VUE DE DESSUS

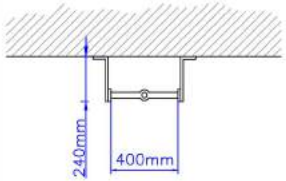

LES ECHELLES D'ACCES SONT D'UNE LONGUEUR TELLE QU'ELLES DEPASSENT D'AU MOINS UN METRE LE NIVEAU D'ACCES A MOINS QUE D'AUTRES MESURES AIENT ETE PRISES POUR GARANTIR UNE PRISE SURE.

PRECONISATIONS :

- ECHELONS TRAVERSANTS
- ECHELONS SOUDES DES 2 COTES (4 SOUDURES PAR BARREAU)–BARREAUX PLEIN
- CROSSE TYPE BAIONNETTE
- FIXATION DE LA CROSSE SUR L'ECHELLE ET NON CONTRE LE MUR
- MONTANT CHANFREINE : TOUTES LES ARETES SONT CHANFREINEES.
- EN ACIER GALVANISE SAUF DEROGATION SPECIFIQUE DECRITE DANS LE CCTP

* : POUR LA DIMENSION DE LA CROSSE SE REFERER A LA PLANCHE 62.

ECHELLE Poids/ml =13.90 kg

RECUEIL OUVRAGES TYPES

Etablissement Public Territorial
Paris Ouest La Défense

ECHELLE ET CROSSE GALVANISEES (CAS GENERAL)			Recueil_a M.K
Date: 04-12-2019	S.K	N. Aff.:	NP 19 054 000
Echelle : Sans		N. Pln.:	ACCESSOIRES 61

AMODIAG ENVIRONNEMENT
GROUPE HIOLLE INDUSTRIES
NOS AGENCES:
ZAC de Valenciennes Rouvignies - 9, Avenue Marc Lefrancq - 59121 Prouvy - FRANCE
SAS au Capital de 150.000 Euros - 325230811 RCS VALENCIENNES
SIRET 38113012900065 - APE 7112 B - TVA Intracommunautaire n° FR85381130129
Tél : 03 27 20 11 80 - Fax : 03 27 20 11 89
amodiag@amodiag.com
Site web : www.amodiag.com

Edition du : 05-12-2019 2:07

ECHELLE D'ACCES

VUE EN PERSPECTIVE & DETAIL

Inox 304L : acier Inox-NF:Z7CN18-09

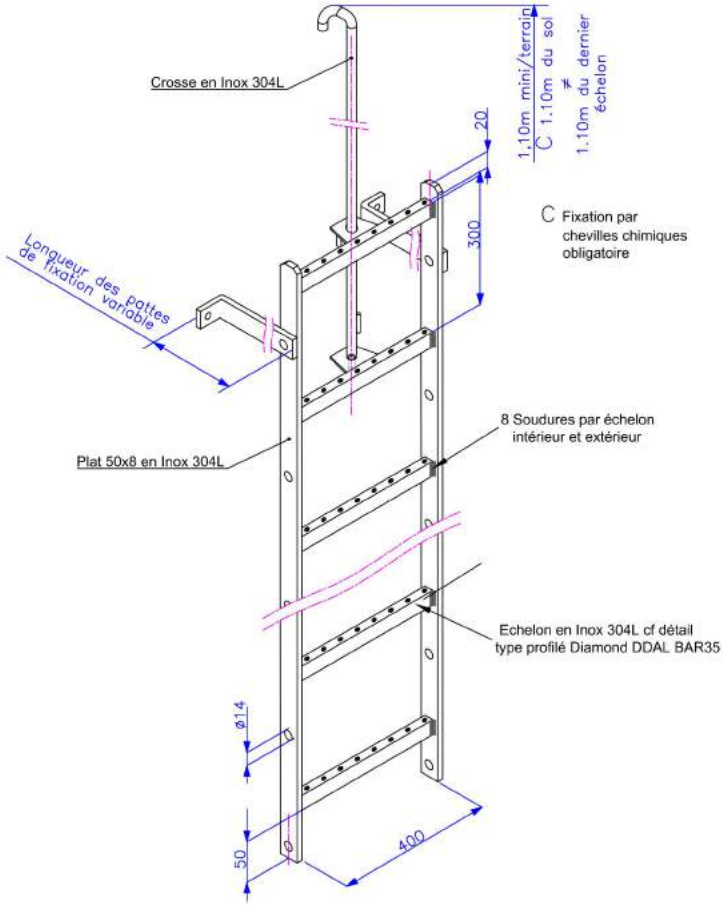

VUE DE DESSUS

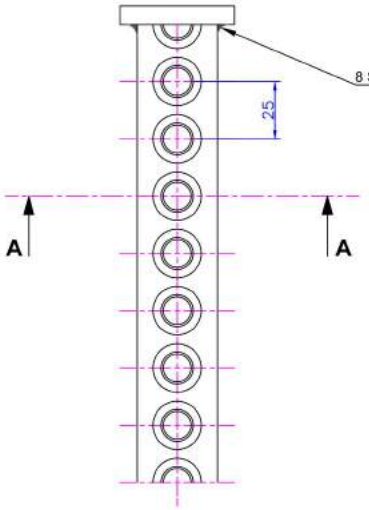

COUPE A-A

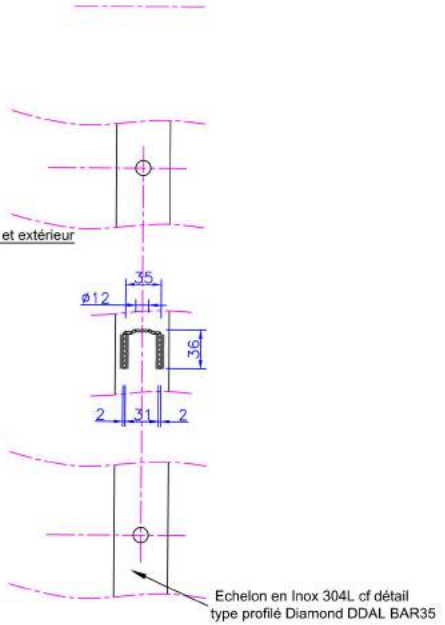

Remarque: Toutes les cotes sans unité sont en mm

RECUEIL OUVRAGES TYPES			
Etablissement Public Territorial Paris Ouest La Défense			
ECHELLE ET CROSSE EN INOX (nuance : Inox 304L ou 316L) (CAS GENERAL)			Recueil_a M.K
Date: 04-12-2019	S.K	N. Aff.: NP 19 054 000	
Echelle : Sans		N. Pln.: ACCESSOIRES	61B

AMODIAG ENVIRONNEMENT
GROUPE HIOLLE INDUSTRIES
NOS AGENCES:
ZAC de Valenciennes Rouvignies - 9, Avenue Marc Lafrancq - 59121 Prouvy - FRANCE
SAS au Capital de 150.000 €uros - 325230811 RCS VALENCIENNES
SIRET 38113012900095 - APE 7112 B - TVA Intracommunautaire n° FR85381130129
Tél : 03 27 20 11 80 - Fax : 03 27 20 11 89
amodiag@amodiag.com
Site web : www.amodiag.com

Edition du : 05-12-2019 2:07

VUE DU DESSUS

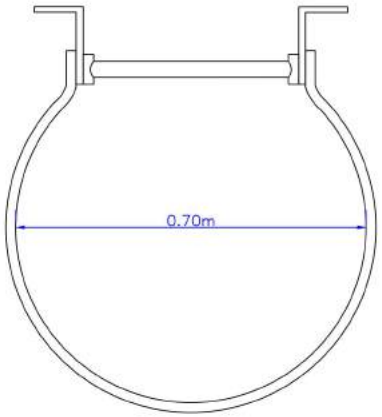

SCHEMA

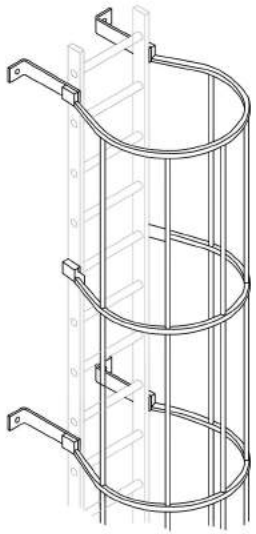

COUPE

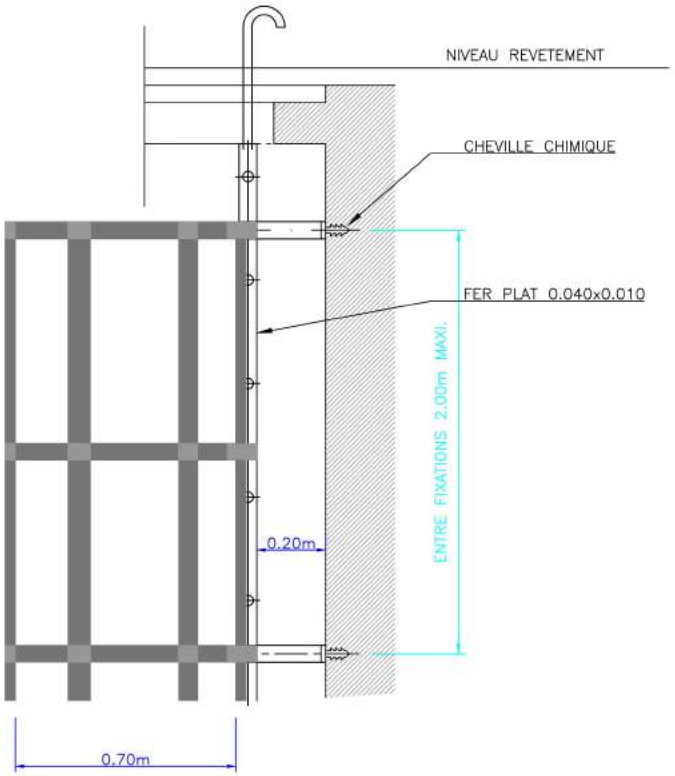

RECUEIL OUVRAGES TYPES

Etablissement Public Territorial
Paris Ouest La Défense

ECHELLE A CRINOLINE (CAS GENERAL)		Recueil_a M.K	
Date: 04-12-2019	S.K	N. Aff.: NP 19 054 000	
Echelle : Sans		N. Pln.: ACCESSOIRES	61C

AMODIAG ENVIRONNEMENT
GROUPE HOLLE INDUSTRIES

NOS AGENCES:
Nord Picardie ARRAS (62) Tél : 08 80 67 80 63
Nord Est REIMS (51) Tél : 06 33 97 83 71
Baie de Somme AMIENS (80) Tél : 06 76 28 98 40
Seine Normandie GAILLON (27) Tél : 02 32 77 34 48 Fax : 02 32 77 34 57

ZAC de Valenciennes Rouvignies - 9, Avenue Marc Lefrancq - 59121 Prouvy - FRANCE
SAS au Capital de 150.000 Euros - 325230811 RCS VALENCIENNES
SIRET 38113012900095 - APE 7112 B - TVA Intracommunautaire n° FR 85381130129
Tél : 03 27 20 11 80 - Fax : 03 27 20 11 89
amodiag@amodiag.com
Site web : www.amodiag.com

Edition du : 05-12-2019 2:07

CAS N°1

REGARD DE VISITE
DONT LA PROFONDEUR
EST INFERIEURE A 1,50m.

TRAVAUX :
MISE EN PLACE D'UNE ECHELLE
NE PAS PLACER DE CROSSE

ELEVATION – COUPE

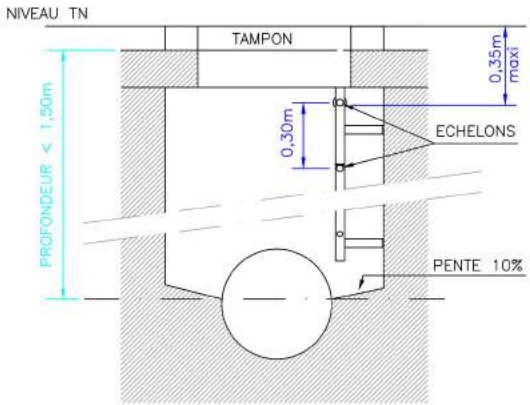

CAS N°2

REGARD DE VISITE
DONT LA PROFONDEUR
EST SITUEE ENTRE
1,50 m ET 2 m.

TRAVAUX :
MISE EN PLACE D'UNE ECHELLE
PLACER UNE CROSSE DEVANT DEPASSER
DE 0,80m DU NIVEAU DU TN.

ELEVATION – COUPE

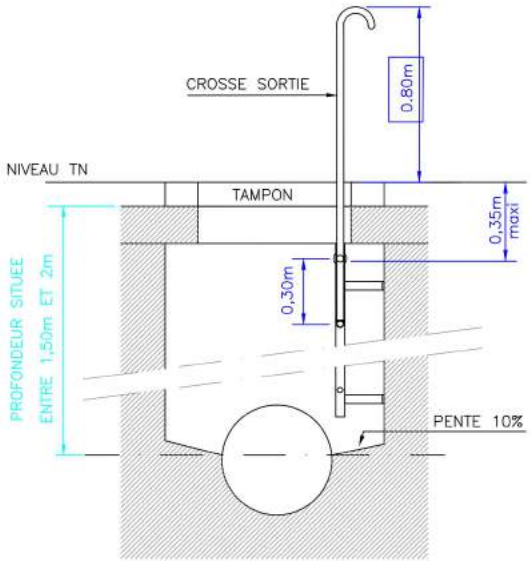

CAS N°3

REGARD DE VISITE
DONT LA PROFONDEUR
EST SUPERIEURE A 2m.

TRAVAUX :
MISE EN PLACE D'UNE ECHELLE
PLACER UNE CROSSE DEVANT DEPASSER
D'AU MOINS 1m DU NIVEAU DU TN.

ELEVATION – COUPE

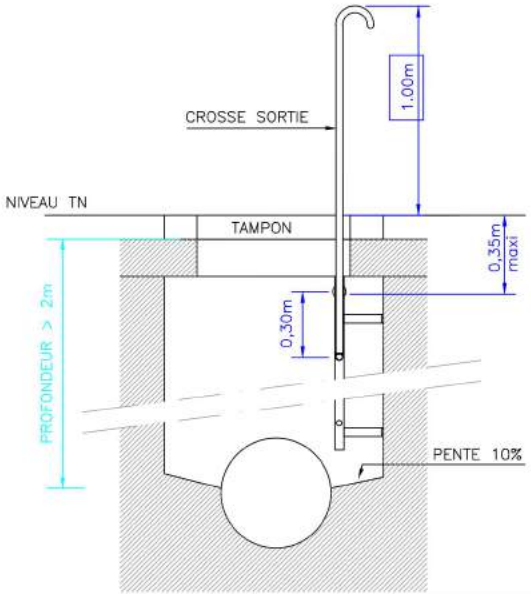

PRECONISATIONS CROSSE :
- CROSSE TYPE BAIONNETTE
- FIXATION DE LA CROSSE SUR L'ECHELLE ET NON CONTRE LE MUR

LONGUEURS CROSSE AUTORISEES :
1450 mm
1650 mm

VOIR AUSSI PLANCHE 61. Détails crosse et barreaux

RECUEIL OUVRAGES TYPES

Etablissement Public Territorial
Paris Ouest La Défense

CROSSE DETAILS		Recueil_a M.K	
Date: 04-12-2019	S.K	N. Aff.: NP 19 054 000	
Echelle : Sans		N. Pln.: ACCESSOIRES	62

AMODIAG ENVIRONNEMENT
GROUPE HIOLLE INDUSTRIES
NOS AGENCES:
ZAC de Valenciennes Rouvignies - 9, Avenue Marc Lefrancq - 59121 Prouvy - FRANCE
SAS au Capital de 150.000 €uros - 325230811 RCS VALENCIENNES
SIRET 38113012900095 - APE 7112 B - TVA Intracommunautaire n° FR85381130129
Tél : 03 27 20 11 80 - Fax : 03 27 20 11 89
amodiag@amodiag.com
Site web : www.amodiag.com

Edition du : 05-12-2019 2:08

TRAPPE DE VISITE A
DOUBLE VANTAIL
TYPE MODELE SRL 100C

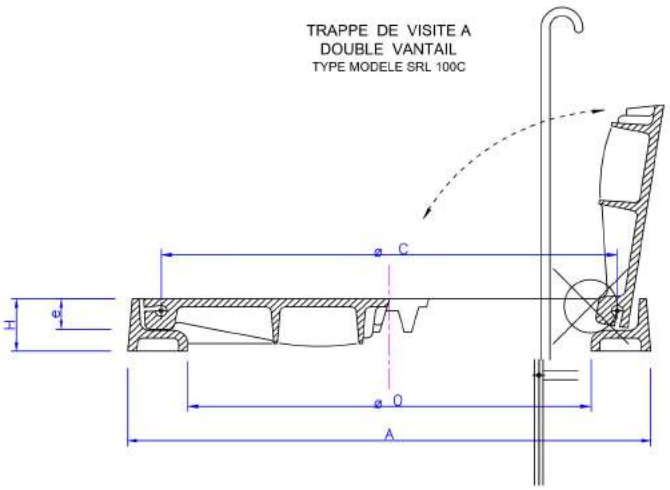

MODELE	A	ø C	ø O	H	e	POIDS		
						Cadre	Tampon	Total
TYPE MODELE SRL 100C (CARRE)	1000	700	696	100	60	66	86	152

Unités de mesure: longeurs en mm & poids en kg

SENS D'OUVERTURE
SENS D'INSTALLATION

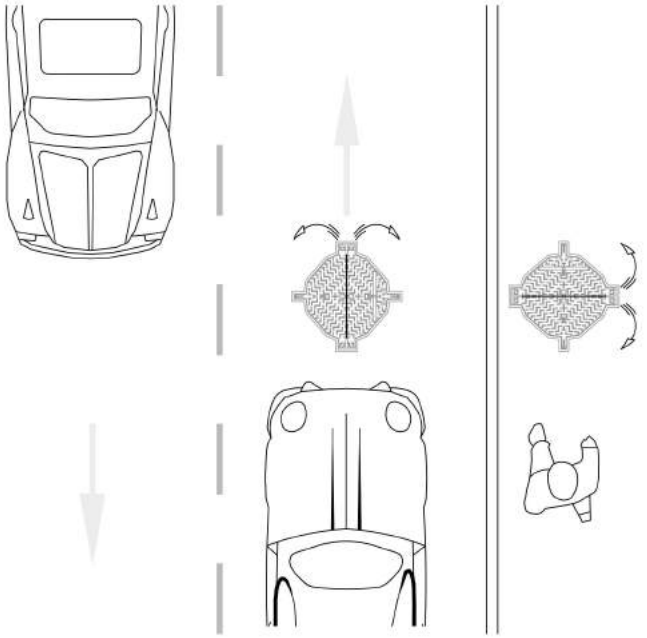

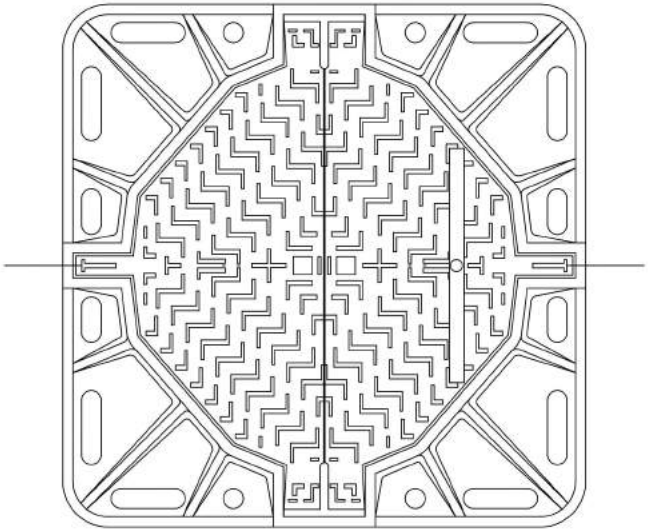

VUE DE DESSUS

TYPE MODELE SRL 100C

RECUEIL OUVRAGES TYPES

Etablissement Public Territorial
Paris Ouest La Défense

TRAPPE DE VISITE A DOUBLE VANTAIL TYPE MODELE SRL 100C		Recueil_a M.K	
Date: 04-12-2019	S.K	N. Aff.:	NP 19 054 000
Echelle : Sans		N. Pln.:	ACCESSOIRES 63

AMODIAG ENVIRONNEMENT
GROUPE HIOLLE INDUSTRIES
NOS AGENCES:
ZAC de Valenciennes Rouvignies - 9, Avenue Marc Lefrancq - 59121 Prouvy - FRANCE
SAS au Capital de 150.000 €uros - 325230811 RCS VALENCIENNES
SIRET 38113012900095 - APE 7112 B - TVA Intracommunautaire n° FR 86381130129
Tél : 03 27 20 11 80 - Fax : 03 27 20 11 89
amodiag@amodiag.com
Site web : www.amodiag.com

Edition du : 05-12-2019 2:08

GARAGE A POUTRELLE
A PLACER HORS EFFLUENT
(DANS UNE GALERIE D'ACCES)

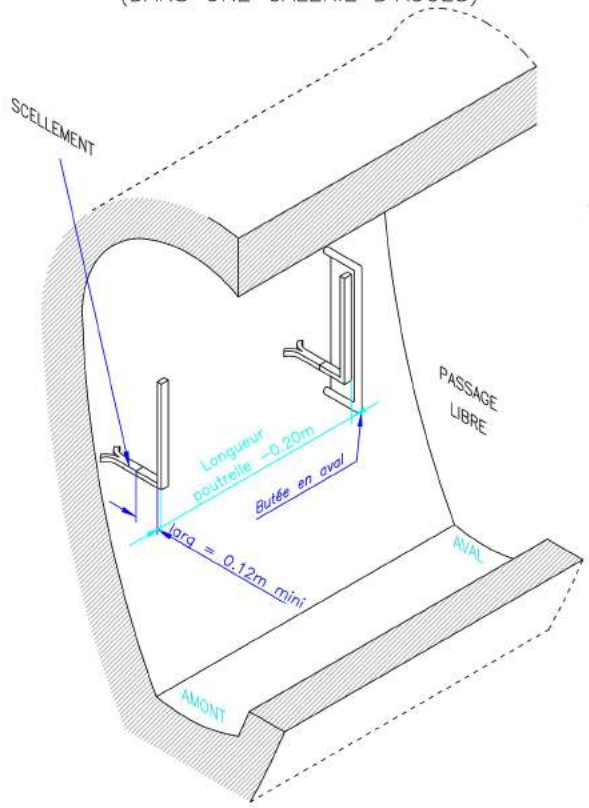

NICHE A POUTRELLE

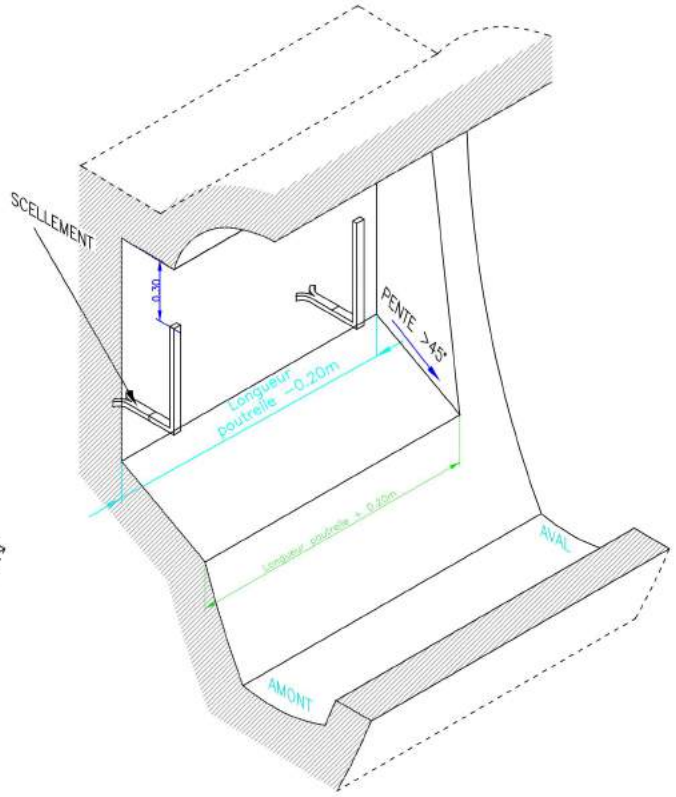

BARRAGE A POUTRELLE

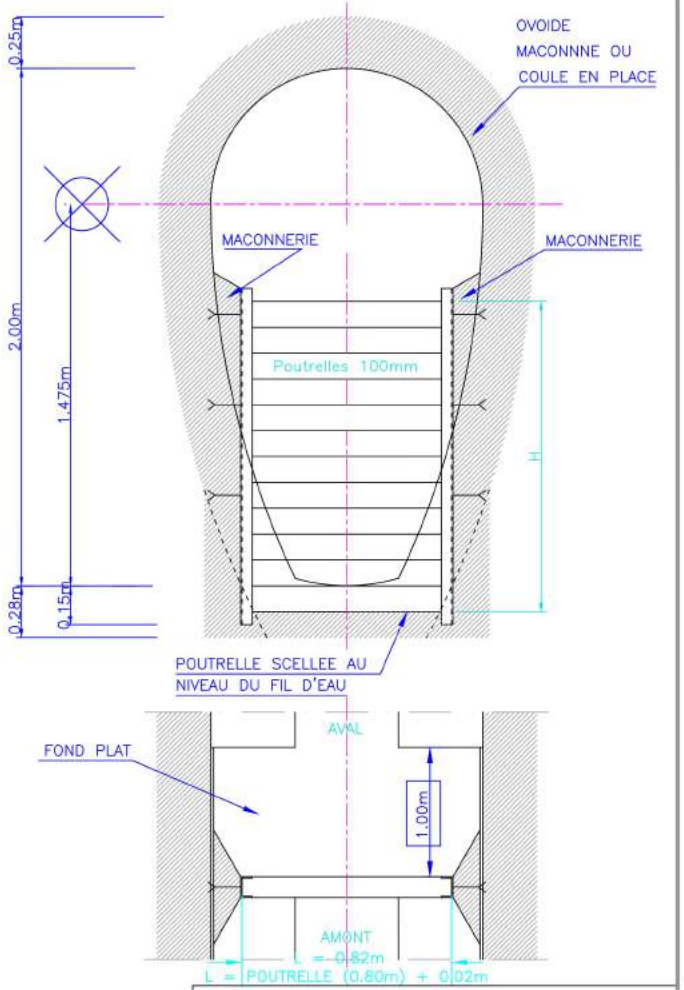

LONGUEUR POUTRELLE : 0.80m
LONGUEUR L : 0.82m

L ET H DEFINIES PAR NOTE DE CALCUL HYDRAULIQUE

LE DESSIN DES SECTIONS REPRESENTEES DETERMINE LES DIMENSIONS INTERIEURES DE L'OUVRAGE A CONSTRUIRE. AFIN DE PRESERVER UN ENROBAGE DES ARMATURES AU MOINS EGAL A 0.05m, L'EPAISSEUR DE LA MACONNERIE DE BETON NE DEVRA PAS ETRE INFERIEURE A 0.20m SUR OUVRAGES NON PREFABRIQUES.

UNE POUTRELLE UPN 100 EST UNE BARRE D'ACIER DONT LE PROFIL EST UN "U" DE 10 CM DE HAUT.

DES MATIERES DIFFERENTES PEUVENT ETRE PROPOSEES NOTAMMENT EN ALUMINIUM.

NB : LE MODELE GARAGE A POUTRELLE EST A PLACER HORS EFFLUENT (DANS UNE GALLERIE D'ACCES).

RECUEIL OUVRAGES TYPES

Etablissement Public Territorial
Paris Ouest La Défense

GARAGE ET BARRAGE A POUTRELLE			Recueil_a M.K
Date: 04-12-2019	S.K	N. Aff.:	NP 19 054 000
Echelle : Sans		N. Pln.:	ACCESSOIRES 64

AMODIAG ENVIRONNEMENT
GROUPE HIOLLE INDUSTRIES
NOS AGENCES:
ZAC de Valenciennes Rouvignies - 9, Avenue Marc Lefrancq - 59121 Prouvy - FRANCE
SAS au Capital de 150.000 Euros - 325230811 RCS VALENCIENNES
SIRET 38113012900095 - APE 7112 B - TVA Intracommunautaire n° FR85381130129
Tél : 03 27 20 11 80 - Fax : 03 27 20 11 89
amodiag@amodiag.com
Site web : www.amodiag.com

Edition du : 05-12-2019 2:08

GRILLE CONIQUE (ADAPTABLE SUR TAMPON TYPE SRL 100C)

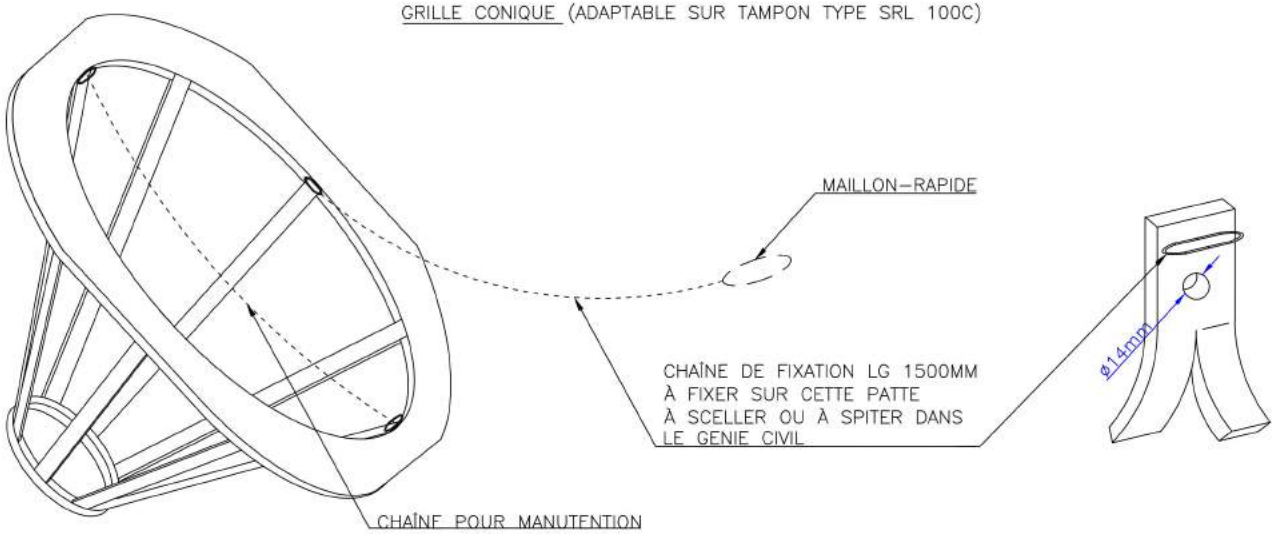

GRILLE CAILLEBOTIS

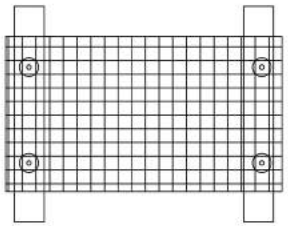

GRILLE CONIQUE
INSTALLEE SUR TAMPON
VUE DE PROFIL

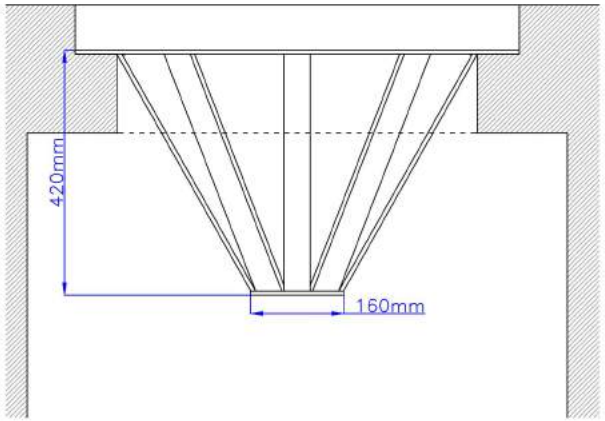

GRILLE CONIQUE
INSTALLEE SUR TAMPON
VUE DE DESSUS

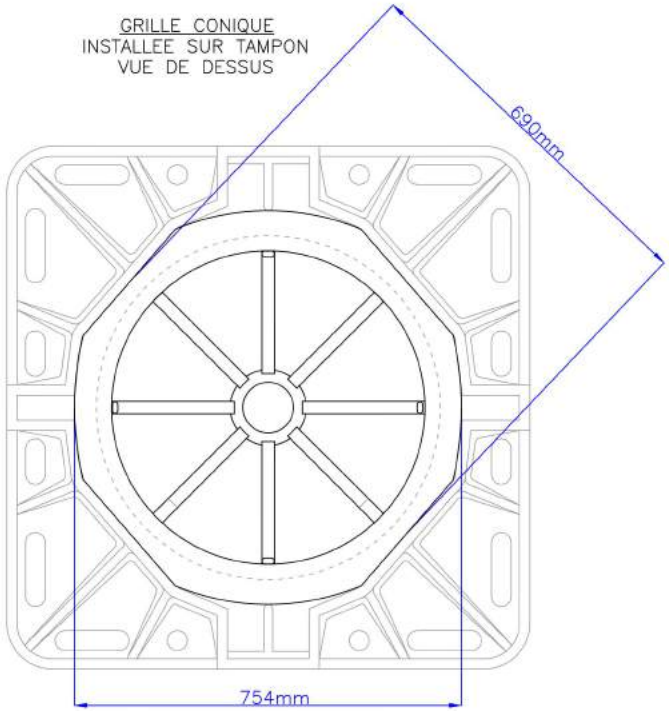

MATIERE : INOX 304L, ACIER GALVANISE, MATERIAU COMPOSITE.

RECUEIL OUVRAGES TYPES

Etablissement Public Territorial
Paris Ouest La Défense

GRILLE CONIQUE POUR OUVERTURE LIBRE Ø700 GRILLE CAILLEBOTIS			Recueil_a M.K
Date: 04-12-2019	S.K	N. Aff.:	NP 19 054 000
Echelle : Sans		N. Pln.:	ACCESSOIRES 65

AMODIAG ENVIRONNEMENT
GROUPE HIOLLE INDUSTRIES
NOS AGENCES:
ZAC de Valenciennes Rouvignies - 9, Avenue Marc Lefrancq - 59121 Prouvy - FRANCE
SAS au Capital de 150.000 €uros - 325230811 RCS VALENCIENNES
SIRET 38113012900095 - APE 7112 B - TVA Intracommunautaire n° FR 86381130129
Tél : 03 27 20 11 80 - Fax : 03 27 20 11 89
amodiag@amodiag.com
Site web : www.amodiag.com

Edition du : 05-12-2019 2:08

(PALIERS OU MARCHES)

TYPE I

UNIQUEMENT DANS LES REGARDS OU GALERIE D'ACCES (acier galvanisé ou inox 304L)

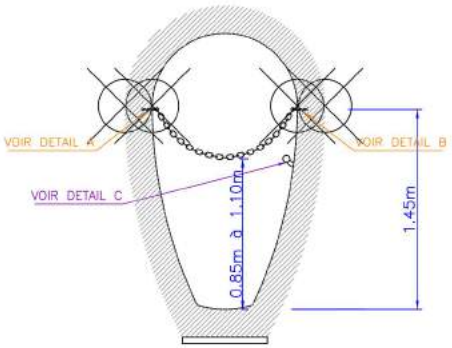

DETAIL A

CHAINE ET SCELLEMENT

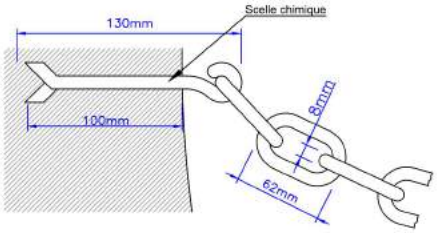

DETAIL B

QUEUE DE COCHON AU BESOIN

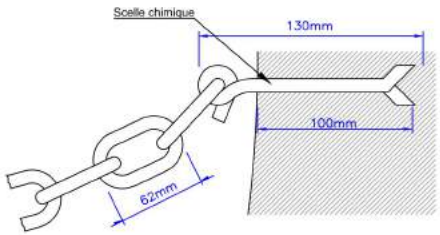

CHAINE DE SURETE

TYPE II

DANGER (PUITS,SIPHONS...)

(acier galvanisé, inox 304L ou plastique rouge et blanc)

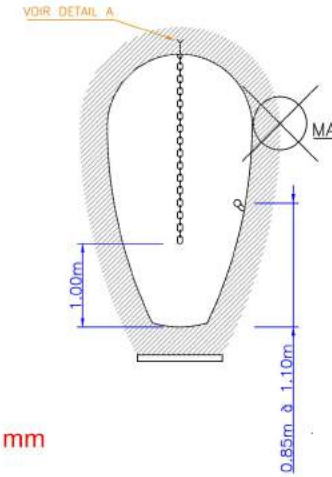

SUPPORT DE MAIN COURANTE

Entre axe 2.00m maxi

DETAIL C

(en mm)

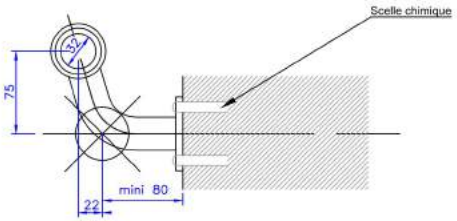

VUE DU DESSUS

(en mm)

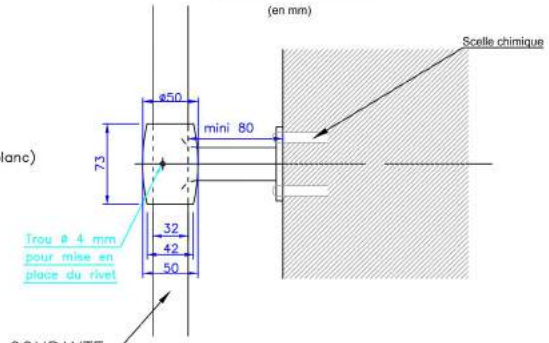

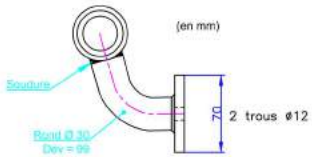

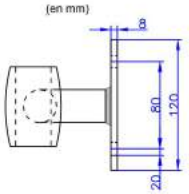

- Matière acier S235JR Classe 3 NFA-35-503
- Galvanisation à chaud suivant NFENISO1461

ELEMENT STANDARD

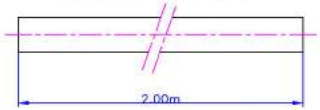

EXTREMITE MAIN COURANTE

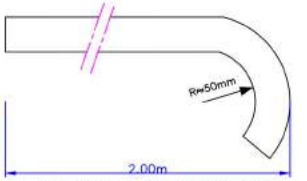

Rond ø30mm : Masse 5.6 kg/m²

Remarque: Toutes les cotes sans unité sont en mm

LA METALLERIE DOIT ETRE EN ACIER GALVANISE OU INOX 304L.
MAIN COURANTE EN BARREAU PLEIN (SECTION CIRCULAIRE)
FIXATION PAR CHEVILLAGE CHIMIQUE

RECUEIL OUVRAGES TYPES

Etablissement Public Territorial
Paris Ouest La Défense

CHAINE DE SURETE SUPPORT DE MAIN COURANTE			Recueil_a M.K
Date: 04-12-2019	S.K	N. Aff.:	NP 19 054 000
Echelle : Sans		N. Pln.:	ACCESSOIRES 66

AMODIAG ENVIRONNEMENT
GROUPE HOLLE INDUSTRIES
NOS AGENCES:
ZAC de Valenciennes Rouvignies - 9, Avenue Marc Lefrancq - 59121 Prouvy - FRANCE
SAS au Capital de 150.000 Euros - 325230811 RCS VALENCIENNES
SIRET 38113012900095 - APE 7112 B - TVA Intracommunautaire n° FR 86381130129
Tél : 03 27 20 11 80 - Fax : 03 27 20 11 89
amodiag@amodiag.com
Site web : www.amodiag.com

Edition du : 05-12-2019 2:09

NICHE A PANNEAUX
PANNEAUX INSTALLÉS SUR L'OUVRAGE

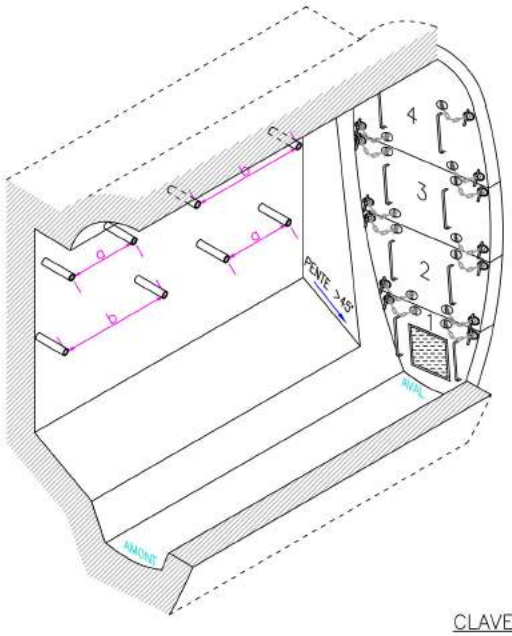

NICHE A PANNEAUX
RANGEMENT DES PANNEAUX

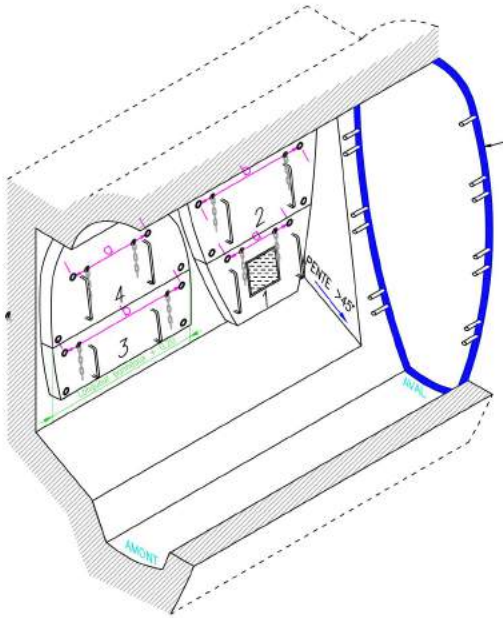

PORTE A FLOT
ELEVATION
COTE AVAL

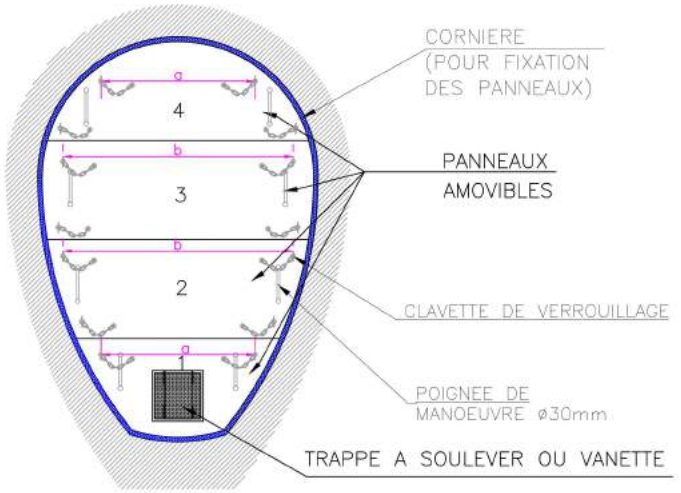

CLAVETTE DE VERROUILAGE

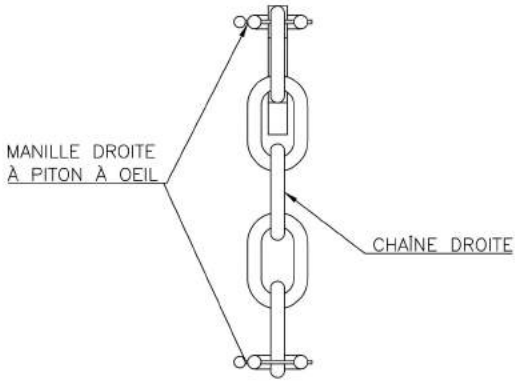

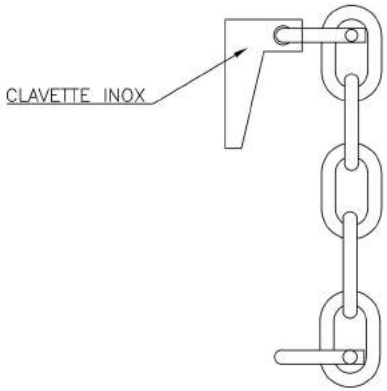

LA PROFONDEUR DE LA NICHE DEPENDRA DU SYSTEME DE VIDANGE.
NB : LE MODELE NICHE A PANNEAUX EST A PLACER HORS EFFLUENT.
LES PANNEAUX DEVRONT ETRE NUMEROTES AFIN DE FACILITER LA MISE EN OEUVRE

RECUEIL OUVRAGES TYPES

Etablissement Public Territorial
Paris Ouest La Défense

PORTE A FLOT CLAVETTE DE VERROUILLAGE		Recueil_a M.K	
Date: 04-12-2019	S.K	N. Aff.: NP 19 054 000	
Echelle : Sans		N. Pln.: ACCESSOIRES	67

AMODIAG ENVIRONNEMENT
GROUPE HIOLLE INDUSTRIES
NOS AGENCES:
ZAC de Valenciennes Rouvignies - 9, Avenue Marc Lefranq - 59121 Prouvy - FRANCE
SAS au Capital de 150.000 €uros - 325230811 RCS VALENCIENNES
SIRET 38113012900095 - APE 7112 B - TVA Intracommunautaire n° FR86381130129
Tél : 03 27 20 11 80 - Fax : 03 27 20 11 89
amodiag@amodiag.com
Site web : www.amodiag.com

Edition du : 05-12-2019 2:09

CAS DES OVOIDES

VUE ISOMETRIQUE

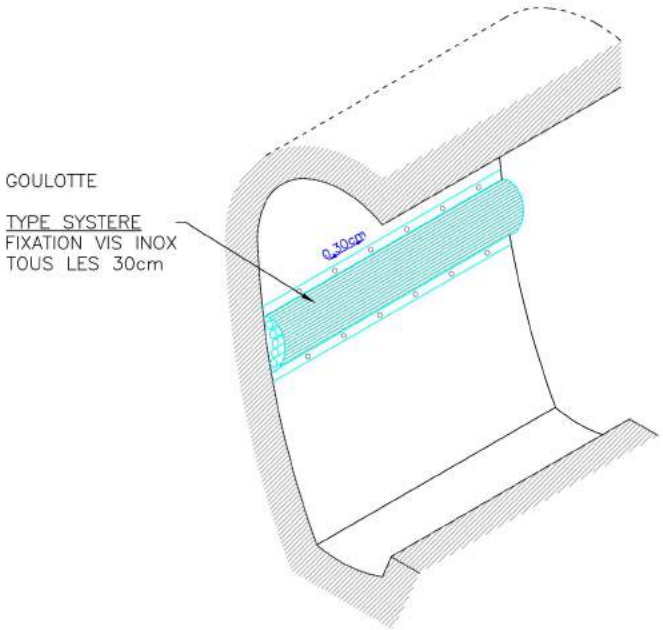

COUPE

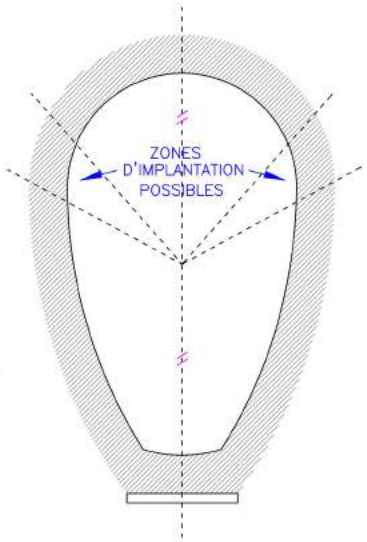

CAS DES OUVRAGES CIRCULAIRES

COUPE

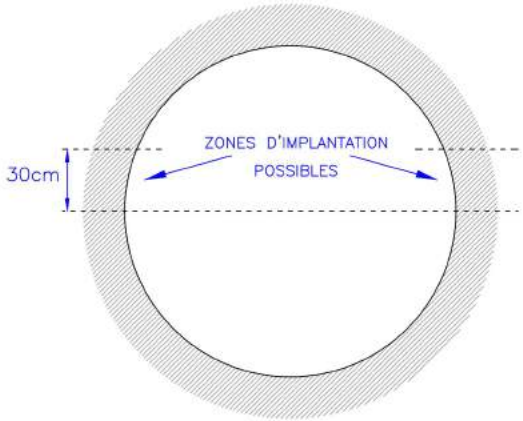

DETAIL DE LA GOULOTTE

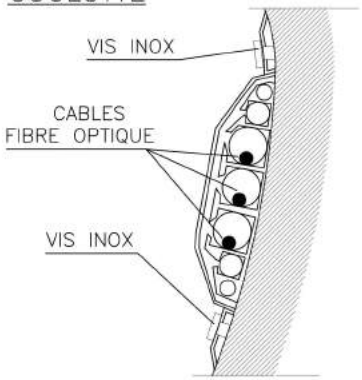

POSE EN ENCASTRE, EN EGOUT ET HORS EGOUT :

LES CONDITIONS DE MISE EN OEUVRE SONT LES SUIVANTES :
- FOURREAUX DE QUALITE ICD 6 AE
- JONCTION DES FOURREAUX PAR MANCHONNAGE COLLE
- POSE EN SAIGNEE REALISEE MECANIQUEMENT
- PROFONDEUR DE SAIGNEE TELLE QUE LE RECOUVREMENT MINIMUM DU FOURREAU SOIT DE 2CM
- REBOUCHAGE ET CALFEUTREMENT DES SAIGNEES PAR BETON DE RESINE, COLORE EN ROUGE DANS LA MASSE

GOULOTTE TYPE SYSTERE AVEC FIXATION VIS INOX
DIMENSION STANDARD : 5 ALVEOLES
LA GOULOTTE TYPE SYSTERE SE PLACE DANS LES COLLECTEURS DE TYPES CIRCULAIRES ET OVOIDES.
LE NOMBRE DE GOULOTTE TYPE SYSTERE DANS UN COLLECTEUR EST LIMITE A DEUX.
L'ENSEMBLE DES PIECES CONCERNANT LES GOULOTTES SONT DE TYPE SYSTERE.

RECUEIL OUVRAGES TYPES

Etablissement Public Territorial
Paris Ouest La Défense

POSE DE GOULOTTES		Recueil_a M.K	
Date: 04-12-2019	S.K	N. Aff.: NP 19 054 000	
Echelle : Sans		N. Pln.: ACCESSOIRES	68

AMODIAG ENVIRONNEMENT
GROUPE HIOLLE INDUSTRIES
NOS AGENCES:
ZAC de Valenciennes Rouvignies - 9, Avenue Marc Lefrancq - 59121 Prouvy - FRANCE
SAS au Capital de 150.000 €uros - 325230811 RCS VALENCIENNES
SIRET 38113012900095 - APE 7112 B - TVA Intracommunautaire n° FR 86381130125
Tél.: 03 27 20 11 80 - Fax: 03 27 20 11 89
amodiag@amodiag.com
Site web : www.amodiag.com

Edition du : 05-12-2019 2:09

NOM:	PAMREX 600
CARACTERISTIQUE:	cadre carre (non) ventilé Tampon fonte
ENCOMBREMENT:	840 mm x 840 mm
HAUTEUR:	100 mm
PASSAGE:	diamètre 600 mm

REFERENCE: PX600-E-CC-NV-E (non ventilé)
REFERENCE: PX600-E-CC-V-E (ventilé)

REFERENCE: PX600-S-CC-NV-D (non ventilé)
REFERENCE: PX600-E-CC-NV-D (non ventilé)
REFERENCE: PX600-S-CC-V-D (ventilé)

NOM:	PAMREX 600
CARACTERISTIQUE:	cadre rond (non) ventilé Tampon fonte
ENCOMBREMENT:	diametre 850 mm
HAUTEUR:	100 mm
PASSAGE:	diamètre 600 mm

REFERENCE: PX600-E-CR-NV-E (non ventilé)
REFERENCE: PX600-E-CR-V-E (ventilé)

REFERENCE: PX600-E-CR-NV-D (non ventilé)
REFERENCE: PX600-E-CR-V-D (ventilé)

RECUEIL OUVRAGES TYPES

Paris Ouest La Défense
Etablissement Public Territorial
Paris Ouest La Défense

TRAPPE DE VISITE FONTE (PAMREX 600) cadre carré & rond - ventilé & non ventilé			Recueil_a M.K
Date: 04-12-2019	S.K	N. Aff.: NP 19 054 000	
Echelle : Sans		N. Pln.: ACCESSOIRES	69

AMODIAG ENVIRONNEMENT
GROUPE HIOLLE INDUSTRIES
NOS AGENCES:
Nord Picardie ARRAS (62) Tél : 06 80 67 90 63
Nord Est REIMS (51) Tél : 06 33 87 83 71
Baie de Somme AMIENS (80) Tél : 06 76 28 06 43
Seine Normandie GAILLON (27) Tél : 02 32 77 54 48 Fax : 02 32 77 34 67
ZAC de Valenciennes Rouvignies - 9, Avenue Marc Lefrancq - 59121 Prouvy - FRANCE
SAS au Capital de 150.000 €uros - 325230811 RCS VALENCIENNES
SIRET 38113012900095 - APE 7112 B - TVA intracommunautaire n° FR 86381130129
Tél : 03 27 20 11 80 - Fax : 03 27 20 11 89
amodiag@amodiag.com
Site web : www.amodiag.com

Edition du: 05-12-2019 2:10

NOM:	PAMREX 600
CARACTERISTIQUE:	cadre apparent (non) ventilé
ENCOMBREMENT:	850 mm x 850 mm
HAUTEUR:	164 mm
PASSAGE:	diamètre 600 mm

REFERENCE: PX600-S-CA-NV-E (non ventilé)
REFERENCE: PX600-S-CA-V-E (ventilé)

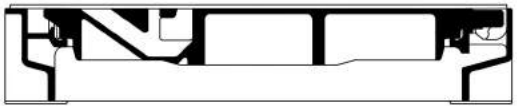

REFERENCE: PX600-S-CA-NV-D (non ventilé)
REFERENCE: PX600-S-CA-V-D (ventilé)

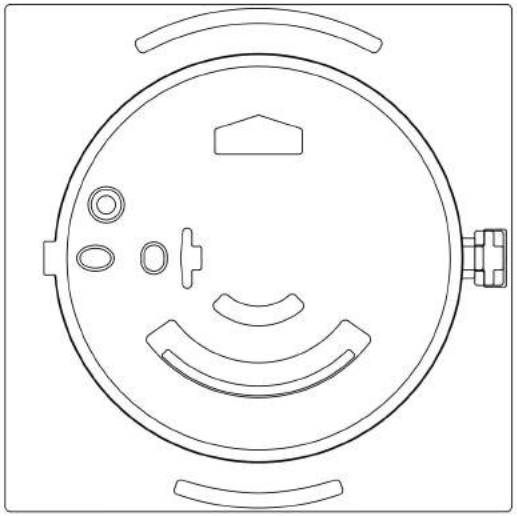

RECUEIL OUVRAGES TYPES

Etablissement Public Territorial
Paris Ouest La Défense

TRAPPE DE VISITE (PAMREX 600) cadre apparent - ventilé & non ventilé			Recueil_a M.K
Date: 04-12-2019	S.K	N. Aff.:	NP 19 054 000
Echelle : Sans		N. Pln.:	ACCESSOIRES 70

AMODIAG ENVIRONNEMENT
GROUPE HIOLLE INDUSTRIES
NOS AGENCES:
ZAC de Valenciennes Rouvignies - 9, Avenue Marc Lefranco - 59121 Prouvy - FRANCE
SAS au Capital de 150.000 €uros - 325230811 RCS VALENCIENNES
SIRET 38113012900095 - APE 7112 B - TVA Intracommunautaire n° FR 86381130129
Tél : 03 27 20 11 80 - Fax : 03 27 20 11 89
amodiag@amodiag.com
Site web : www.amodiag.com

Edition du : 05-12-2019 2:11

NOM:	PAMREX 600
CARACTERISTIQUE:	Betonne securite cadre carre non ventile Tampon bétonné
ENCOMBREMENT:	840 mm x 840 mm
HAUTEUR:	100 mm
PASSAGE:	diamètre 600 mm

REFERENCE: PX600-BS-CC-NV-E (non ventilé)

REFERENCE: PX600-BS-CC-NV-D (non ventilé)

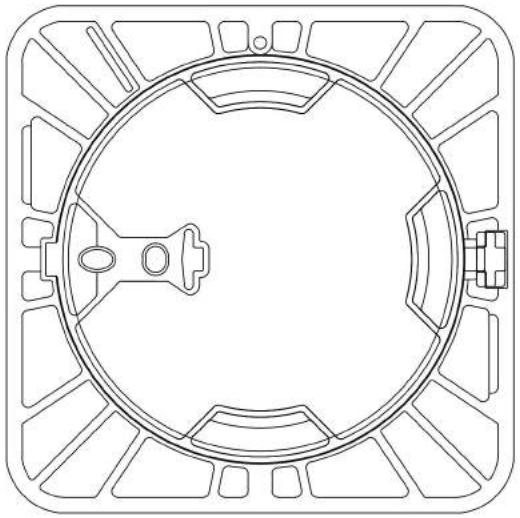

NOM:	PAMREX 600
CARACTERISTIQUE:	betonne securite cadre rond non ventile Tampon bétonné
ENCOMBREMENT:	diametre 850 mm
HAUTEUR:	100 mm
PASSAGE:	diamètre 600 mm

REFERENCE: PX600-BS-CR-NV-E (non ventilé)

REFERENCE: PX600-BS-CR-NV-D (non ventilé)

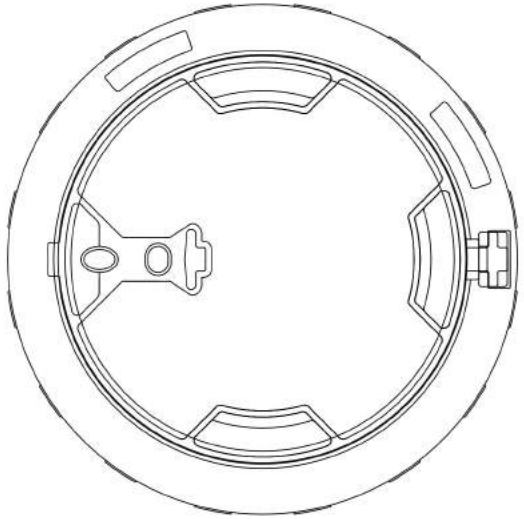

RECUEIL OUVRAGES TYPES

Etablissement Public Territorial
Paris Ouest La Défense

TRAPPE DE VISITE BETONNE (PAMREX 600) cadre carré & rond - non ventilé			Recueil_a M.K
Date: 04-12-2019	S.K	N. Aff.:	NP 19 054 000
Echelle : Sans		N. Pln.:	ACCESSOIRES 71

AMODIAG ENVIRONNEMENT
GROUPE HIOLLE INDUSTRIES

NOS AGENCES:
Nord Picardie
ARRAS (62)
Tél : 06 80 67 90 63
Nord Est
REIMS (51)
Tél : 06 33 97 53 71
Ile de France
AMBÉS (95)
Tél : 06 76 28 86 43
Seine Normandie
GAILLON (27)
Tél : 02 32 77 34 48
Fax : 02 32 77 34 47

ZAC de Valenciennes Rouvignies - 8, Avenue Marc Lefranq - 59121 Prouvy - FRANCE
SAS au Capital de 150.000 Euros - 325239811 RCS VALENCIENNES
SIRET 32113012900095 - APE 7112 B - TVA Intracommunautaire n° FR 86321130129

Tél : 03 27 20 11 80 - Fax : 03 27 20 11 89
amodiag@amodiag.com
Site web : www.amodiag.com

Edition du: 05-12-2019 2:13

NOM: SELECTA Bouche d'egout
CARACTERISTIQUE: 500 grille barreau selecteur profil A
ENCOMBREMENT: 610 mm x 570 mm
HAUTEUR: 125 mm
PASSAGE: 7,6 dm²

REFERENCE: SEL-BE-GBS-A-E

REFERENCE: SEL-BE-GBS-A-D

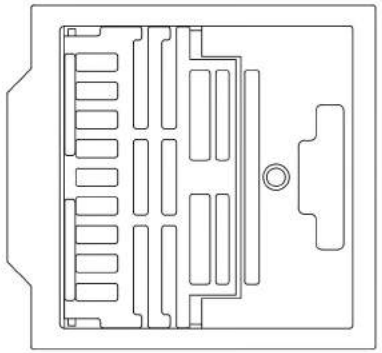

NOM: SELECTA Bouche d'égout
CARACTERISTIQUE: 500 grille plus barreau profil T
ENCOMBREMENT: 610 mm x 570 mm
HAUTEUR: 205 mm
PASSAGE: 8.5 dm²

REFERENCE: SEL-BE-GBS-T-E

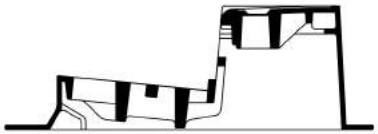

REFERENCE: SEL-BE-GBS-T-D

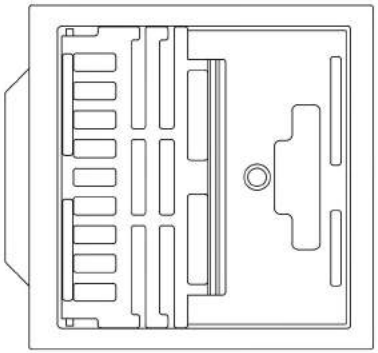

NOM: SELECTA Bouche d'égout
CARACTERISTIQUE: MAXI haute grille plus bareau profil T
ENCOMBREMENT: 750 mm x 640 mm
HAUTEUR: 225 mm
PASSAGE: 10.1à 13 dm²

REFERENCE: SEL-BE-MH-GBS-T-E

RECUEIL OUVRAGES TYPES

Etablissement Public Territorial
Paris Ouest La Défense

Bouche d'égout (SELECTA)
500 grille - Maxi haute grille
plus barreau profil T

Recueil_a
M.K

Date: 04-12-2019 | S.K | N. Aff.: NP 19 054 000

Echelle : Sans | N. Pln.: ACCESSOIRES | 72

AMODIAG ENVIRONNEMENT
GROUPE HIOLLE INDUSTRIES
NOS AGENCES:
ZAC de Valenciennes Rouvignies - 9, Avenue Marc Lefrancq - 59121 Prouvy - FRANCE
Tél : 03 27 20 11 80 - Fax : 03 27 20 11 89
amodiag@amodiag.com
Site web : www.amodiag.com

Edition du: 05-12-2019 2:14

NOM:	SELECTA Bouche d'egout
CARACTERISTIQUE:	500 grille plate profil T
ENCOMBREMENT:	610 mm x 570 mm
HAUTEUR:	205 mm
PASSAGE:	9, 8 dm²

REFERENCE: SEL-BE-GP-T-E

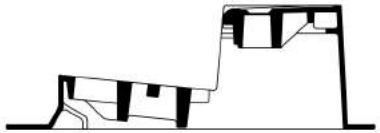

REFERENCE: SEL-BE-GP-T-D

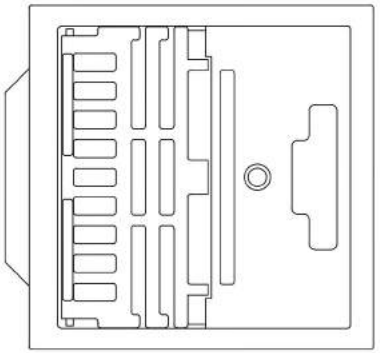

RECUEIL OUVRAGES TYPES

Etablissement Public Territorial
Paris Ouest La Défense

Bouche d'égout (SELECTA) 500 grille plate profil T			Recueil_a M.K
Date: 04-12-2019	S.K	N. Aff.:	NP 19 054 000
Echelle : Sans		N. Pln.:	ACCESSOIRES 73

AMODIAG ENVIRONNEMENT
GROUPE HIOLLE INDUSTRIES

NOS AGENCES:
Nord Picardie ARRAS (62) Tél : 06 80 67 80 63
Nord Est REIMS (51) Tél : 06 33 97 83 71
Baie de Somme AMIENS (80) Tél : 06 76 28 98 43
Seine Normandie GAILLON (27) Tél : 02 32 77 34 48 Fax : 02 32 77 34 67

ZAC de Valenciennes Rouvignies - 9, Avenue Marc Lefrancq - 59121 Prouvy - FRANCE
SAS au Capital de 150.000 €uros - 325230811 RCS VALENCIENNES
SIRET 38113012800095 - APE 7112 B - TVA Intracommunautaire n° FR 85381130125
Tél : 03 27 20 11 80 - Fax : 03 27 20 11 89
amodiag@amodiag.com
Site web : www.amodiag.com

Edition du : 05-12-2019 2:15

NOM: SELECTA Bouche d'égout
CARACTERISTIQUE: 500 grille barreau selecteur profil A
ENCOMBREMENT: 610 mm x 570 mm
HAUTEUR: 125 mm
PASSAGE: 7.6 dm²

CARACTERISTIQUE: MAXI grille + barreau sélecteur profil A
ENCOMBREMENT: 750 mm x 640 mm
HAUTEUR: 225 mm
PASSAGE: 9.4 à 10.7 dm²

REFERENCE: SEL-BE-GBS-A-C-E

REFERENCE: SEL-BE-GBS-A-E

CARACTERISTIQUE: MAXI grille + barreau sélecteur profil A

REFERENCE: SEL-BE-GBS-A-R-E

REFERENCE: SEL-BE-GBS-A-D

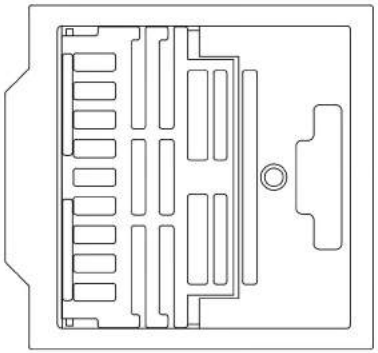

RECUEIL OUVRAGES TYPES

Etablissement Public Territorial
Paris Ouest La Défense

Bouche d'égout (SELECTA) 500 grille - Maxi grille plus barreau profil A			Recueil_a M.K
Date: 04-12-2019	S.K	N. Aff.:	NP 19 054 000
Echelle : Sans		N. Pln.:	ACCESSOIRES 74

AMODIAG ENVIRONNEMENT
GROUPE HIOLLE INDUSTRIES
NOS AGENCES:
ZAC de Valenciennes Rouvignies - 9, Avenue Marc Lefranco - 59121 Prouvy - FRANCE
Tél : 03 27 20 11 80 - Fax : 03 27 20 11 89
SAS au Capital de 150.000 €uros - 325230811 RCS VALENCIENNES
amodiag@amodiag.com
SIRET 38113012900095 - APE 7112 B - TVA Intracommunautaire n° FR 86381130129
Site web : www.amodiag.com

Edition du : 05-12-2019 2:17

NOM: SELECTA Bouche d'égout
CARACTERISTIQUE: Maxi grille plate profil T
ENCOMBREMENT: 750 mm x 640 mm
HAUTEUR: 225 mm
PASSAGE: 11.6 à 14.5 dm²

CARACTERISTIQUE: 500 grille plus barreau profil T
ENCOMBREMENT: 610 mm x 570 mm
HAUTEUR: 205 mm
PASSAGE: 8.5 dm²
REFERENCE: SEL-BE-GBS-T-E

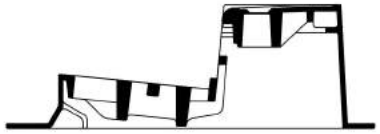

REFERENCE: SEL-BE-M-GP-T-R-E

CARACTERISTIQUE: MAXI grille + barreau sélecteur profil T
HAUTEUR: 540 mm
PASSAGE: 10.1 à 13 dm²
REFERENCE: SEL-BE-GBS-T-R-E

REFERENCE: SEL-BE-M-GP-T-D

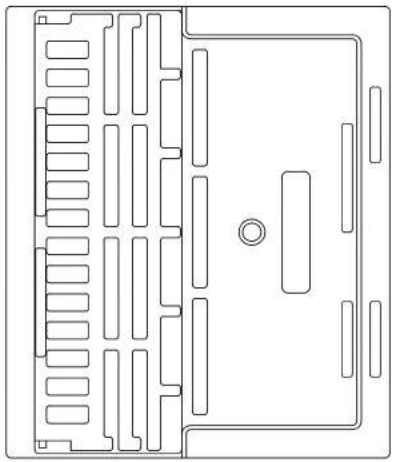

CARACTERISTIQUE: MAXI grille + barreau sélecteur profil T
HAUTEUR: 540 mm
PASSAGE: 10.1 à 13 dm²
REFERENCE: SEL-BE-GBS-A-E

RECUEIL OUVRAGES TYPES

Etablissement Public Territorial
Paris Ouest La Défense

Bouche d'égout (SELECTA)
Grille avec barreau protecteur profil T

Recueil_a
M.K

Date: 04-12-2019 | S.K | N. Aff.: NP 19 054 000

Echelle : Sans | N. Pln.: ACCESSOIRES | 75

NOS AGENCES:
AMODIAG ENVIRONNEMENT
GROUPE HIOLLE INDUSTRIES
ZAC de Valenciennes Rouvignies - 9, Avenue Marc Lefrancq - 59121 Prouvy - FRANCE
SAS au Capital de 150.000 Euros - 325230811 RCS VALENCIENNES
SIRET 32113012900095 - APE 7112 B - TVA Intracommunautaire n° FR 86321130129
Tél : 03 27 20 11 80 - Fax : 03 27 20 11 88
amodiag@amodiag.com
Site web : www.amodiag.com

Edition du: 05-12-2019 2:17

NOM: SELECTA Bouche d'égout
CARACTERISTIQUE: Maxi grille plate profil T
ENCOMBREMENT: 750 mm x 640 mm
HAUTEUR: 225 mm
PASSAGE: 11.6 à 14.5 dm²

REFERENCE: SEL-BE-M-GP-T-C-E

REFERENCE: SEL-BE-M-GP-T-E

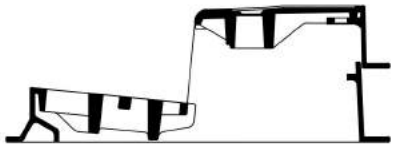

CARACTERISTIQUE: MAXI grille + barreau sélecteur profil T
HAUTEUR: 540 mm
PASSAGE: 10.1 à 13 dm²
REFERENCE: SEL-BE-GBS-T-R-E

REFERENCE: SEL-BE-M-GP-T-R-E

REFERENCE: SEL-BE-M-GP-T-D

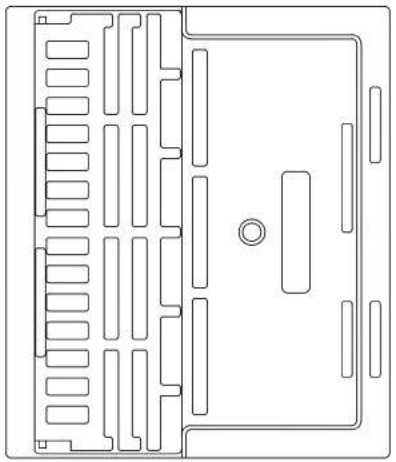

RECUEIL OUVRAGES TYPES

Etablissement Public Territorial
Paris Ouest La Défense

Bouche d'égout (SELECTA) Grille plate profil T			Recueil_a M.K
Date: 04-12-2019	S.K	N. Aff.:	NP 19 054 000
Echelle : Sans		N. Pln.:	ACCESSOIRES 76

AMODIAG ENVIRONNEMENT
GROUPE HIOLLE INDUSTRIES
NOS AGENCES:
Nord Picardie ARRAS (62) Tél. : 06 80 67 80 63
Nord Est REIMS (51) Tél. : 06 33 67 83 71
Baie de Somme AMIENS (80) Tél. : 06 76 78 96 43
Seine Normandie GAILLON (27) Tél. : 02 32 77 34 48 Fax : 02 32 77 34 47
ZAC de Valenciennes Rouvignies - 9, Avenue Marc Lefranco - 59121 Prouvy - FRANCE
SAS au Capital de 150.000 €uros - 325230811 RCS VALENCIENNES
SIRET 38113012900095 - APE 7112 B - TVA Intracommunautaire n° FR 86381130129
Tél : 03 27 20 11 80 - Fax : 03 27 20 11 89
amodiag@amodiag.com
Site web : www.amodiag.com

Edition du : 05-12-2019 2:19

NOM: SELECTA Grille pour bordure

CARACTERISTIQUE: cadre sans support avaloir grille plate handicape
ENCOMBREMENT: 800 mm x 320 mm
HAUTEUR: 90 mm
PASSAGE: 6.1 dm²

REFERENCE: SEL-SSA-GPB-H-E

REFERENCE: SEL-SSA-GPB-H-D

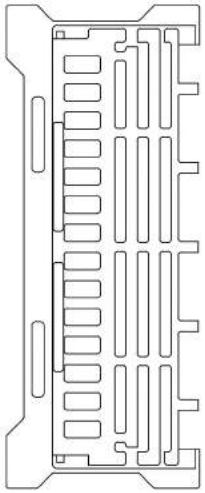

CARACTERISTIQUE: cadre avec support avaloir grille plate avec barreau selecteur
ENCOMBREMENT: 800 mm x 340 mm
HAUTEUR: 120 mm
PASSAGE: 7 dm²

REFERENCE: SEL-SA-BS-GPB-E

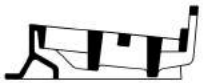

REFERENCE: SEL-SA-BS-GPB-D

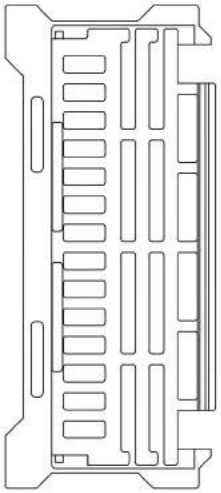

CARACTERISTIQUE: cadre sans support avaloir grille plate
ENCOMBREMENT: 800 mm x 320 mm
HAUTEUR: 90 mm
PASSAGE: 9 dm²

REFERENCE: SEL-SSA-GPB-E

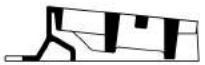

REFERENCE: SEL-SSA-GPB-D

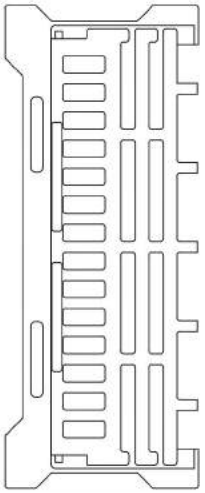

RECUEIL OUVRAGES TYPES

Etablissement Public Territorial
Paris Ouest La Défense

Grilles pour bordures (SELECTA)			Recueil_a M.K
Date: 04-12-2019	S.K	N. Aff.:	NP 19 054 000
Echelle : Sans		N. Pln.:	ACCESSOIRES 77

AMODIAG ENVIRONNEMENT
GROUPE HIOLLE INDUSTRIES
NOS AGENCES:
ZAC de Valenciennes Rouvignies - 9, Avenue Marc Lefrancq - 59121 Prouvy - FRANCE
SAS au Capital de 150.000 €uros - 325230811 RCS VALENCIENNES
SIRET 38113012800095 - APE 7112 B - TVA Intracommunautaire n° FR 86381130129
Tél : 03 27 20 11 80 - Fax : 03 27 20 11 89
amodiag@amodiag.com
Site web : www.amodiag.com

Edition du: 05-12-2019 2:20

NUMEROTATION REGARD

07894

(18,5x21,0 cm) LETTRE 4.8 cm

LOCALISATION DE COLLECTEUR

U Ø3000 Rue des Lilas	EU Ø3000 Rue des Lilas	EP Ø3000 Rue des Lilas

LOCALISATION DES REJETS INDUSTRIELS

DESCENTE INTERDITE POUR LE PERSONNEL NON HABILITE

PASSAGE SOUS BACHES

OUVRAGE A FONCTIONNEMENT AUTOMATIQUE

PRESENCE D'UN SIPHON (OU D'UN PUITS)

PRESENCE D'UNE CHAMBRE A SABLE

PRESENCE D'UN SAUT A SKI

IDENTIFICATION DE BATARDEAUX / N° DE POLICE

BATARDEAU N°	N°125

(27.0x11.0 cm) LETTRE 1.9 cm

PRESENCE DE RESEAU CONCESSIONNAIRE A PROXIMITE

RESEAU CONCESSIONNAIRE A PROXIMITE NE PAS PERCER	FOURREAUX RESERVES AUX CABLES GAÏA

RECUEIL OUVRAGES TYPES

Etablissement Public Territorial
Paris Ouest La Défense

SIGNALISATION EN RESEAU A FIXER PAR VIS INOX OU A COLLER		Recueil_a M.K	
Date: 04-12-2019	S.K	N. Aff.: NP 19 054 000	
Echelle : Sans		N. Pln.: SIGNALISATION	80

AMODIAG ENVIRONNEMENT
GROUPE HOLLE INDUSTRIES
NOS AGENCES:
ZAC de Valenciennes Rouvignies - 9, Avenue Marc Lefranqc - 59121 Prouvy - FRANCE
SAS au Capital de 150.000 €uros - 325230811 RCS VALENCIENNES
SIRET 325 230 811 00093 - APE 7112 B - TVA Intracommunautaire n° FR 86325230811
Tél : 03 27 20 11 80 - Fax : 03 27 20 11 89
amodiag@amodiag.com
Site web : www.amodiag.com

Edition du : 05-12-2019 12:21